<<ՍԵՅՍՄԱԱՆՎՏԱՆԳՈՒԹՅՈՒՆ>> ՍՊԸ

ՀՀ ԿՈՏԱՅՔԻ ՄԱՐԶ, ՉԱՐԵՆՑԱՎԱՆ ՀԱՄԱՅՆՔ,
Գ. ԲՋՆԻ, 12-ՐԴ ՓՈՂՈՑ, <<ԲՋՆԻԻ ՀՈՎՀԱՆՆԵՍ ԹՈՒՄԱՆՅԱՆԻ ԱՆՎԱՆ
ՄԻՋՆԱԿԱՐԳ ԴՊՐՈՑ>> ՊՈԱԿ

Սանհանգույցների հիմնանորոգման և արտաքին կոյուղագծի
վերականգնման

ԱՇԽԱՏԱՆՔԱՅԻՆ ՆԱԽԱԳԻԾ

ԵՐԵՎԱՆ 2026թ

«ՍԵՅՍՄԱԱՆՎՏԱՆԳՈՒԹՅՈՒՆ» ՍՊԸ

ՊԱՏՎԵՐ N *Ն 10-26*

ԿԱՌՈՒՅՑԻ ԱՆՎԱՆՈՒՄԸ *«Սանհանգույցների վերանորոգում և արտաքին կոյուղագծի վերականգնում ՀՀ Կոտայքի մարզ, Չարենցավան համայնք, գ.Բջնի, 12-րդ փողոց «Բջնիի Հովհաննես Թումանյանի անվան միջնակարգ դպրոց» ՊՈԱԿ հասցեում»*

ԱՇԽԱՏԱՆՔԱՅԻՆ ՆԱԽԱԳԻԾ

ՏՆՕՐԵՆ __________ Վ.ԳԵՎՈՐԳՅԱՆ

ԱՐՏՈՆԱԳՐՎԱԾ ՃԱՐՏԱՐԱՊԵՏ __________ Ա.ՄԱՐՏԻՐՈՍՅԱՆ

ԱՐՏՈՆԱԳՐՎԱԾ ԿՈՆՍՏՐՈՒԿՏՈՐ __________ Վ.ԳԵՎՈՐԳՅԱՆ

ԵՐԵՎԱՆ 2026թ.

ՃԲԴ - Ա-0126

ԱՐՏՈՆԱԳԻՐ

ԲԱՐՁՐԱԳՈՒՅՆ ԴԱՍ

ԵՆԹԱԴԱՍ «Ա»

ՃԱՐՏԱՐԱՊԵՏ

ՄԱՐՏԻՐՈՍՅԱՆ ԱՐԱ ԱԼԵՔՍԱՆԻ

Ճարտարապետի մասնագիտական գործունեության իրականացում առանց սահմանափակումների, բացառությամբ տարածական պլանավորման փաստաթղթերի, պատմության և մշակույթի անշարժ հուշարձանների վերականգնման, ամրակայման և օգտագործման նախագծերի մշակման:

ՀԱՅԱՍՏԱՆԻ ՃԱՐՏԱՐԱՊԵՏՆԵՐԻ ՊԱԼԱՏ
ՆԱԽԱԳԱՀ Մ. ՄԻՆԱՍՅԱՆ

ՀՀ ՔԱՂԱՔԱՇԻՆՈՒԹՅԱՆ ԿՈՄԻՏԵԻ
ՆԱԽԱԳԱՀ Վ. ՎԵՐՄԻՇՅԱՆ

ՏՐՎԱԾ Է 14.05.2019
ԱՆԺԱՄԿԵՏ

ԿԲԴ -Ա-012

ԱՐՏՈՆԱԳԻՐ

ԲԱՐՁՐԱԳՈՒՅՆ ԴԱՍ
ԵՆԹԱԴԱՍ «Ա»

ԱՐԴՅՈՒՆԱԲԵՐԱԿԱՆ, ԲՆԱԿԵԼԻ, ՀԱՍԱՐԱԿԱԿԱՆ ՇԵՆՔԵՐԻ ԵՎ ՇԻՆՈՒԹՅՈՒՆՆԵՐԻ ՆԱԽԱԳԾՈՒՄ

ՃԱՐՏԱՐԱԳԵՏ - ԿՈՆՍՏՐՈՒԿՏՈՐ

ԳԵՎՈՐԳՅԱՆ ՎԱՉԱԳԱՆ ՎԱՐՇԱՄԻ

Առանց սահմանափակումների:

ՀԱՅԱՍՏԱՆԻ ՃԱՐՏԱՐԱՊԵՏՆԵՐԻ ՊԱԼԱՏԻ
ՆԱԽԱԳԱՀ Մ. ՄԻՆԱՍՅԱՆ

ՀՀ ՔԱՂԱՔԱՇԻՆՈՒԹՅԱՆ ԿՈՄԻՏԵԻ
ՆԱԽԱԳԱՀ Ա. ԷԼՈՅԱՆ

ՏՐՎԱԾ Է 21.01.2019
ԱՆԺԱՄԿԵՏ

ՀԱՅԱՍՏԱՆԻ ՀԱՆՐԱՊԵՏՈՒԹՅԱՆ ՔԱՂԱՔԱՇԻՆՈՒԹՅԱՆ ԿՈՄԻՏԵ

ԼԻՑԵՆԶԻԱ

ՔՊԼ-000423, 1-ին դաս

(սերիան. համարը. դասը)

ՔԱՂԱՔԱՇԻՆԱԿԱՆ ՓԱՍՏԱԹՂԹԵՐԻ ԿԱԶՄՈՒՄ՝ ԲԱՑԱՌՈՒԹՅԱՄԲ ԿՈՆՍՏՐՈՒԿՏՈՐԱԿԱՆ ԵՎ ՃԱՐՏԱՐԱՊԵՏԱԿԱՆ ՄԱՍԵՐԻ

(քաղաքաշինության բնագավառում գործունեության տեսակը)

ՏՐՎԱԾ Է

2024-08-29, «ՍԵՅՍՄԱԱՆՎՏԱՆԳՈՒԹՅՈՒՆ» ՍՊԸ

(լիցենզիան տալու տարեթիվը, ամիսը, օրը. քաղաքաշինության գործունեության սուբյեկտի անվանումը,

ՀՀ, ԵՐԵՎԱՆ, ԷՐԵԲՈՒՆԻ, ՎԱՐԴԱՇԵՆ 6 Փ., 29

գտնվելու վայրը՝ այդ թվում, անհատ ձեռնարկատիրոջ դեպքում՝ անունը, ազգանունը և բնակության վայրը)

Գործողության ժամկետը՝ 29.08.2029թ.

(օրը. ամիսը. տարեթիվը)

ՀՍԿԻՉ ՀԱՄԱՐ՝ UG6B-5118-FB75-179F

Սույն փաստաթուղթը տրված է բացառապես էլեկտրոնային եղանակով: Փաստաթղթի վավերականության ստուգումն ու էլեկտրոնային բնօրինակի ներբեռնումը հնարավոր է իրականացնել https://verify.e-gov.am Հայաստանի Հանրապետության պաշտոնական փաստաթղթերի վավերականության ստուգման միասնական համակարգի կայքում մուտքագրելով հսկիչ համարը կամ սկանավորելով արագ արձագանքման ծածկագիրը (QR Code):

ՀԱՅԱՍՏԱՆԻ ՀԱՆՐԱՊԵՏՈՒԹՅԱՆ ՔԱՂԱՔԱՇԻՆՈՒԹՅԱՆ ԿՈՄԻՏԵ

ԼԻՑԵՆԶԻԱՅԻ ՆԵՐԴԻՐ

ՔՊՆ-000423-08

(ներդիրի սերիան, համարը)

«ՍԵՅՍՄԱՆՎՏԱՆԳՈՒԹՅՈՒՆ» ՍՊԸ

(լիցենզավորված քաղաքաշինության գործունեության սուբյեկտի անվանումը)

ՋՐԱՄԱՏԱԿԱՐԱՐՈՒՄ ԵՎ ՋՐԱՀԵՌԱՑՈՒՄ (ՋՐԱՄԱՏԱԿԱՐԱՐՄԱՆ ԵՎ ՋՐԱՀԵՌԱՑՄԱՆ ՆԵՐՔԻՆ ԵՎ ԱՐՏԱՔԻՆ ՑԱՆՑԵՐ, ՀԻԴՐՈՄԵԼԻՈՐԱՑԻԱ)

(քաղաքաշինության բնագավառում գործունեության ենթատեսակը)

26.09.2024թ.

(ներդիրը տալու օրը, ամիսը, տարեթիվը)

Գործողության ժամկետը՝ 29.08.2029թ.

(օրը, ամիսը, տարեթիվը)

Ներդիրը վավերական է լիցենզիայի առկայության դեպքում

ՀՍԿԻՉ ՀԱՄԱՐ՝ UG2A-7B36-FE13-D413

Սույն փաստաթուղթը տրված է բացառապես էլեկտրոնային եղանակով: Փաստաթղթի վավերականության ստուգումն ու էլեկտրոնային բնօրինակի ներբեռնումը հնարավոր է իրականացնել https://verify.e-gov.am Հայաստանի Հանրապետության պաշտոնական փաստաթղթերի վավերականության ստուգման միասնական համակարգի կայքում մուտքագրելով հսկիչ համարը կամ սքանավորելով արագ արձագանքման ծածկագիրը (QR Code):

Պատասխանատու մասնագետի/ների անձնագրային տվյալներ	հավաստագրի սերիա	հավաստագրի համար	ստանալու օր, ամիս, տարեթիվ
ԳՈՀԱՐ ՂԱԶԱՐՅԱՆ	Հ	000962	2024-08-02

ՀՍԿԻՉ ՀԱՄԱՐ՝ UG2A-7B36-FE13-D413
Սույն փաստաթուղթը տրված է բացառապես էլեկտրոնային եղանակով: Փաստաթղթի վավերականության ստուգումն ու էլեկտրոնային բնօրինակի ներբեռնումը հնարավոր է իրականացնել https://verify.e-gov.am Հայաստանի Հանրապետության պաշտոնական փաստաթղթերի վավերականության ստուգման միասնական համակարգի կայքում մուտքագրելով հսկիչ համարը կամ սքանավորելով արագ արձագանքման ծածկագիրը (QR Code):

ՀԱՅԱՍՏԱՆԻ ՀԱՆՐԱՊԵՏՈՒԹՅՈՒՆ
ՎԿԱՅԱԿԱՆ
ԱՆՇԱՐԺ ԳՈՒՅՔԻ ՆԿԱՏՄԱՄԲ ԻՐԱՎՈՒՆՔՆԵՐԻ ՊԵՏԱԿԱՆ ԳՐԱՆՑՄԱՆ

Սույն վկայականով հաստատվում է «26» Ապրիլի 2019 թվականին գույքի նկատմամբ իրավունքների պետական գրանցման միասնական մատյանում կատարված անշարժ գույքի նկատմամբ իրավունքի պետական գրանցումը հետևյալ տվյալներով.

1. ԳՐԱՆՑՎԱԾ ԻՐԱՎՈՒՆՔԻ ՍՈՒԲՅԵԿՏ (ՆԵՐ)

ՀԱՅԱՍՏԱՆԻ ՀԱՆՐԱՊԵՏՈՒԹՅՈՒՆ

2. ԱՆՇԱՐԺ ԳՈՒՅՔԻ ԳՏՆՎԵԼՈՒ ՎԱՅՐԸ ԵՎ ԱՆՎԱՆՈՒՄԸ

Մարզ Կոտայք, համայնք Չարենցավան գյուղ Բջնի 12-րդ փողոց թիվ 5 Հովհաննես Թումանյանի անվան միջնակարգ դպրոց

3. ԳՐԱՆՑՄԱՆ ՀԱՄԱՐ ՀԻՄՔ ՀԱՆԴԻՍԱՑԱԾ ՓԱՍՏԱԹՂԹԵՐԸ

ՀՀ կառավարության 15 հուլիսի 2010 թվականի N 954-Ն որոշում

4. ՀՈՂԱՄԱՍԻ ԲՆՈՒԹԱԳՐԵՐԸ

Կադաստրային ծածկագիրը՝ 07-019-0052-0008

Մակերեսի չափը (հա)՝ 1.445

Նպատակային նշանակությունը՝ բնակավայրերի

Գործառնական նշանակությունը կամ հողատեսքը՝ Հասարակական կառուցապատման

Գրանցված իրավունքի տեսակը՝ ԱՆՀԱՏՈՒՅՑ ՕԳՏԱԳՈՐԾՈՒՄ

5. ՇԻՆՈՒԹՅՈՒՆՆԵՐԻ ԲՆՈՒԹԱԳՐԵՐԸ

1) Նպատակային նշանակությունը՝ Հասարակական

2) Բնութագրերը ըստ առանձին շինությունների՝

Հ/հ	Կադաստրային ծածկագիրը	Տեսակը	Մակերեսի չափը	Գրանցված իրավունքի տեսակը
1	07-019-0052-0008-001	Մասնաշենք	1275.44 ք.մ.	ՍԵՓԱԿԱՆՈՒԹՅՈՒՆ
2	07-019-0052-0008-002	Մասնաշենք	1281.11 ք.մ.	ՍԵՓԱԿԱՆՈՒԹՅՈՒՆ
3	07-019-0052-0008-003	Մասնաշենք	852.93 ք.մ.	ՍԵՓԱԿԱՆՈՒԹՅՈՒՆ
4	07-019-0052-0008-004	Մասնաշենք	785.88 ք.մ.	ՍԵՓԱԿԱՆՈՒԹՅՈՒՆ
5	07-019-0052-0008-005	Կաթսայատուն	134.3 ք.մ.	ՍԵՓԱԿԱՆՈՒԹՅՈՒՆ

Լրացուցիչ նշումներ և տեղեկություններ

Կատարվել է շինությունների մակերեսների ուղղում:
Սույն վկայականը հանդիսանում է 02 փետրվարի 2011 թվականին գրանցված թիվ 2634954 վկայականի ուղղված տարբերակը:

Գրանցումը իրականացնող պաշտոնատար անձի անունը, ազգանունը՝ Մկրտիչ Մարեգասպարյան

զբաղեցրած պաշտոնը՝ Անշարժ գույքի գրանցման միասնական ստորաբաժանման անշարժ գույքի ռեգիստր

Կ.Տ.

Կոտայքի մարզ
Համայնք Չարենցավան, գյուղ Բջնի
Հատված կադաստրային քարտեզից
Կադաստրային ծածկագիր՝ 07-019-0052-0008
Մասշտաբ 1: 2000

Կադաստրի կոմիտե

Հ/հ	Y	X	Հեռավորությունը /մ/
1	8470146.3058	4480079.8302	7.50
2	8470138.8173	4480080.2464	32.27
3	8470106.5988	4480082.0371	5.31
4	8470102.0757	4480079.2518	5.37
5	8470100.3934	4480074.1545	17.41
6	8470082.9983	4480073.4583	6.82
7	8470082.2878	4480080.2381	20.42
8	8470061.9448	4480078.4823	1.45
9	8470061.9075	4480077.0280	63.61
10	8470057.4278	4480013.5738	8.01
11	8470056.8774	4480005.5868	9.74
12	8470066.3680	4480003.3839	19.45
13	8470082.4721	4479992.4837	19.06
14	8470098.0949	4479981.5687	33.58
15	8470076.4769	4479955.8719	1.78
16	8470077.7715	4479954.6456	46.27
17	8470115.6569	4479928.0752	0.64
18	8470115.6085	4479927.4340	16.23
19	8470129.1143	4479918.4392	19.20
20	8470119.0046	4479902.1190	11.70
21	8470112.7070	4479892.2619	37.02
22	8470086.9277	4479865.6894	41.36
23	8470117.9502	4479838.3377	3.95
24	8470120.7698	4479841.0978	39.99
25	8470147.1766	4479871.1267	31.92
26	8470167.7241	4479895.5520	33.88
27	8470188.3626	4479922.4187	47.66
28	8470147.4163	4479946.8073	4.96
29	8470143.0750	4479949.2067	8.18
30	8470136.9617	4479954.6439	5.04
31	8470133.6028	4479958.4030	7.44
32	8470129.2988	4479964.4699	17.13
33	8470128.9537	4479981.5957	18.11
34	8470128.3653	4479999.6938	7.95
35	8470136.3084	4479999.9402	35.10
36	8470145.2148	4480033.8864	12.85
37	8470146.7743	4480046.6401	22.57
38	8470146.8670	4480069.2107	10.63
1	8470146.3058	4480079.8302	

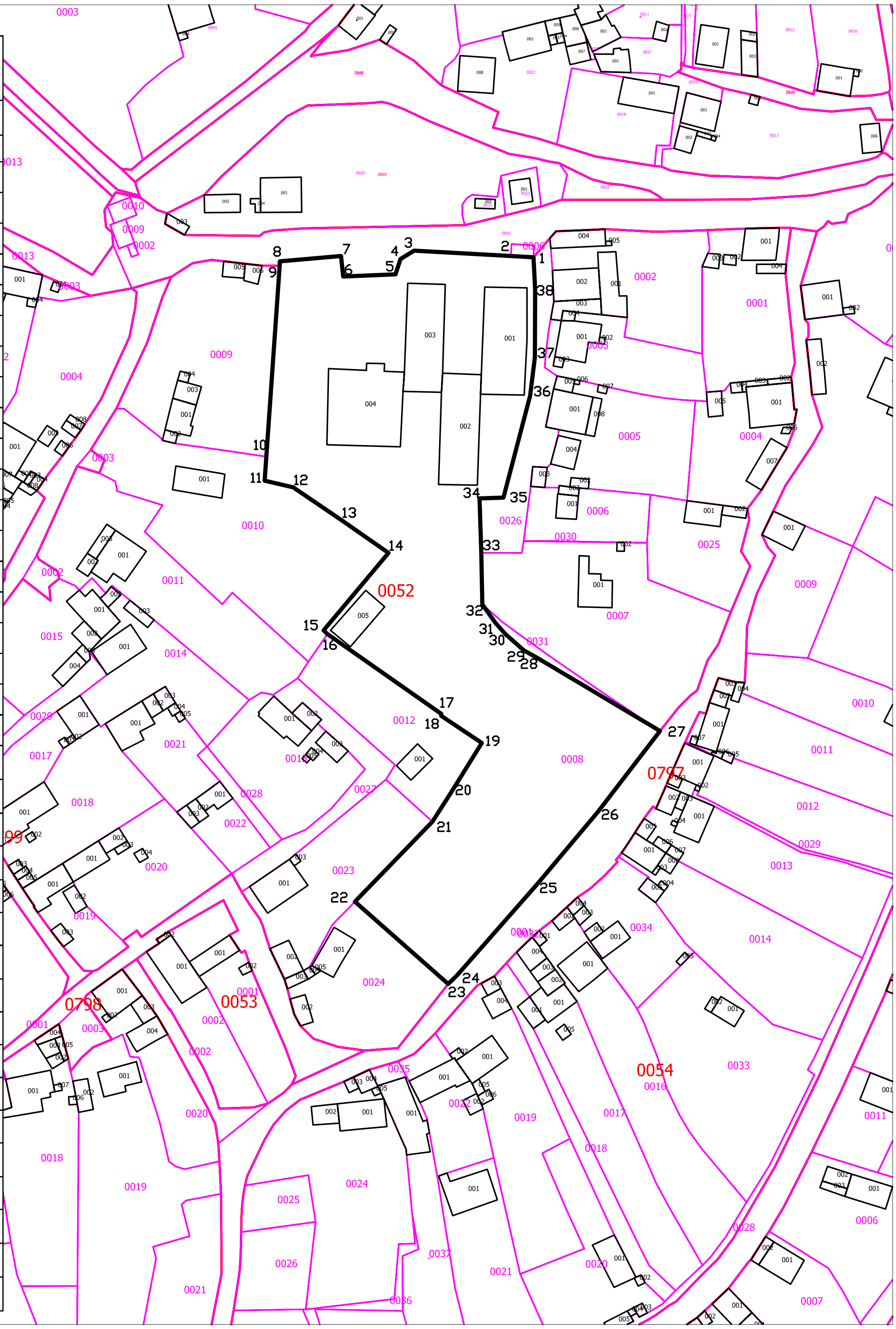

սպասարկման գրասենյակ Կ.Տ

Պ Ա Յ Մ Ա Ն Ա Գ Ի Ր № Ն 10-26 hh

շինարարության հեղինակային հսկողության վերաբերյալ

Ք.Երևան «20» մայիսի 2026թ.

ՀՀ Կոտայքի մարզի **«Բջնիի Հովհաննես Թումանյանի անվան միջնակարգ դպրոց» ՊՈԱԿ**, ի դեմս վարչատնտեսական մասի համակարգող՝ Ս.Մաթևոսյանի, այսուհետ՝ «Պատվիրատու», մի կողմից, և նախագծվող օբյեկտի հեղինակ՝ **«ՍԵՅՍՄԱԱՆՎՏԱՆԳՈՒԹՅՈՒՆ» ՍՊԸ**, այսուհետ՝ «Կատարող», ի դեմս տնօրեն Վ.Գևորգյանի, որը գործում է կանոնադրության համաձայն, մյուս կողմից, հետագայում համաիրշատակվելով «Կողմեր» կնքեցին սույն պայմանագիրը հետևյալի մասին.

1. ՊԱՅՄԱՆԱԳՐԻ ԱՌԱՐԿԱՆ

1.1 «*Կատարողը*», պարտավորվում է կատարել հեղինակային հսկողության աշխատանքներ «Պատվիրատուի» սեփականություն հանդիսացող **«Սանհանգույցների վերանորոգում և արտաքին կոյուղագծի վերականգնում ՀՀ Կոտայքի մարզ, Չարենցավան համայնք, գ.Բջնի, 12-րդ փողոց «Բջնիի Հովհաննես Թումանյանի անվան միջնակարգ դպրոց» ՊՈԱԿ հասցեում»** շինարարական աշխատանքների ընթացքում: Հեղինակային հսկողության աշխատանքներն իրականացվում են համաձայնեցված նախագծային փաստաթղթերին համապատասխան:

2. ԿՈՂՄԵՐԻ ՊԱՐՏԱՎՈՐՈՒԹՅՈՒՆՆԵՐԸ

2.1. «Պատվիրատուն» պարտավորվում է՝

2.1.1. շինարարության սկզբի վերաբերյալ տեղեկացնել ճարտարապետության և քաղաքաշինության վարչությանը,

2.1.2. ապահովել օբյեկտի հեղինակային հսկողության իրականցումը ամբողջ շինարարության ընթացքում,

2.1.3. տրամադրել բոլոր անհրաժեշտ փաստաթղթերը,

2.1.4. նախագծային փոփոխությունների դեպքում այն համաձայնեցնել ճարտարապետության և քաղաքաշինության վարչության հետ:

2.2. «Կատարողը» պարտավորվում է՝

2.2.1.օրենքով սահմանված կարգով և սույն պայմանագրով նախատեսված ժամկետներում իրականացնել շինարարության նկատմամբ հեղինակային հսկողությունը,

2.2.2.հեղինակային հսկողությունը «*Պատվիրատուի*» կողմից դադարեցնելուց տեղեկացնել ճարտարապետության և քաղաքաշինության վարչությանը,

2.2.3.«*Կատարողը*» հեղինակային հսկողություն իրականացնելիս կրում է հեղինակին վերաբերող ամբողջական պատասխանատվություն,

2.2.6.նախագծից շեղումների դեպքում դադարեցնել շինարարության ընթացքը, տալով շեղումների վերացման ցուցումներ, տեղեկացնելով այդ մասին ճարտարապետության և քաղաքաշինության վարչությանը:

3. ԱՅԼ ԴՐՈՒՅԹՆԵՐ

3.1. Պայմանագիրը ուժի մեջ է մտնում կնքման պահից և գործում է մինչև շինարարական աշխատանքների ժամանակացույցով ավարտը:

3.2. Սույն պայմանագրի մեջ փոփոխություններ և լրացումներ կատարվում են գրավոր՝ «*Կողմերի*» փոխադարձ համաձայնությամբ՝ տեղեկացնելով այդ մասին ճարտարապետության և քաղաքաշինության վարչությանը:

3.3 Սույն պայմանագրով չկարգավորված հարցերը և «*Կողմերի*» միջև ծագած վեճերը լուծվում են ՀՀ Օրենսդրությամբ սահմանված կարգով:

4.ԼՐԱՑՈՒՑԻՉ ԴՐՈՒՅԹՆԵՐ

4.1 Սույն«Պայմանագիրը» կրում է նախնական բնույթ՝ նախագծա-նախահաշվային փաստաթղթերի ձևակերպման և համապատասխան մարմիններին համաձայնեցման ներկայացնելու համար:

4.2 Նախագծա-նախահաշվային փաստաթղթերը համապատասխան մարմինների կողմից համաձայնեցնելուց հետո և շինարարական աշխատանքներ սկսելուց առաջ «Կողմերը» ձեռք են բերում նոր պայմանավորվածություն՝ սույնով նախատեսված պարտականությունների կատարման և կատարվող աշխատանքների վճարման համար:

4.3 Թիվ 4.2 կետի պայմանավորվածությունը «Պատվիրատուի» կողմից չընդունելու դեպքում սույն «Պայմանագիրը» համարվում է ուժը կորցրած:

5. ԿՈՂՄԵՐԻ ՀԱՍՑԵՆԵՐԸ ԵՎ ՍՏՈՐԱԳՐՈՒԹՅՈՒՆՆԵՐԸ

«Պատվիրատու»	«Կատարող»
ՀՀ Կոտայքի մարզի «Բջնիի Հովհաննես Թումանյանի անվան միջնակարգ դպրոց» ՊՈԱԿ	**«ՍԵՅՍՄԱԱՆՎՏԱՆԳՈՒԹՅՈՒՆ» ՍՊԸ**
ՀՀ Կոտայքի մ., Չարենցավան համ, գ.Բջնի, 12 փող. հ.5	**ՀՀ, ք.Երևան, Վարդաշեն 6-րդ փող. տուն 29**
ՀՀ ՖՆ ԳՎ	**«ԷՎՈԿԱԲԱՆԿ» ՓԲԸ**
Հ/Հ 900138000097	**Հ/Հ 1660049291000**
ՀՎՀՀ 03006982	**ՀՎՀՀ 00930679**
Վարչատնտեսական մասի համակարգող ________________ Ս.Մաթևոսյան (ստորագրություն)	**Տնօրեն՝ ____________________ Վ.Գևորգյան** (ստորագրություն)
«20» մայիսի 2026թ.	*«20» մայիսի 2026թ.*

ԲԱՑԱՏՐԱԳԻՐ

ՀՀ Կոտայքի մարզ, Չարենցավան համայնք, գ. Բջնի, 12-րդ փողոց, <<ԲՋՆԻԻ ՀՈՎՀԱՆՆԵՍ ԹՈՒՄԱՆՅԱՆԻ ԱՆՎԱՆ ՄԻՋՆԱԿԱՐԳ ԴՊՐՈՑ>> ՊՈԱԿ-ում

Տեղում կատարվել են ներքին և արտաքին չափագրման աշխատանքներ: Հետազոտման արդյունքներից ելնելով սանհանգույցները գտնվում են ոչ բարվոք վիճակում: Ըստ պատվիրատուի առաջադրանքի նախատեսված է ամբողջությամբ քանդել սանհանգույցներում գոյություն ունեցող ներքին պատերը՝ պատերի վրայի սալիկները, հատակի ծածկույթը, ներքին դռները և պատուհանները: Ապամոնտաժվում են նաև գոյություն ունեցող զուգարանակոնքերը և լվացարանները:
Ըստ նախագծի նախատեսված է իրականացնել սանհանգույցների ներքին հիմնանորոգման աշխատանքներ և նոր կոյուղագծի իրականացում: Նոր կառուցվող ներքին միջնորմները նախատեսված է իրականացնել պեմզաբետոնե բլոկներից (100մմ): Պատերի ներքին հարդարման աշխատանքները իրականացնել հախճասալերով, որոշ հատվածներում ծեփամածկել և ներկել լատեքսային ներկով: Հատակը հարդարել կերամոգրանիտե սալիկներով (300x300մմ): Իրականացնել պլաստմասե կախովի առաստաղներ ցինկապատ պրոֆիլներով: Սանհանգույցներում տեղադրել նոր զուգարանակոնքեր և լվացարաններ: Գոյություն ունեցող ներքին հին դռները փոխարինել նոր մետաղապլաստե դռներով:

ԳԾԱԳՐԵՐԻ ԱՆՎԱՆԱՑԱՆԿ

1. ԳԼԽԱՎՈՐ ՀԱՏԱԿԱԳԻԾ, Մ 1:300

2. ԱՌԱՋԻՆ ԵՎ ԵՐԿՐՈՐԴ ՀԱՐԿԵՐԻ ՀԱՏԱԿԱԳԾԵՐ / ՉԱՓԱԳՐՈՒԹՅՈՒՆ / Մ 1:50

3. ԱՌԱՋԻՆ ԵՎ ԵՐԿՐՈՐԴ ՀԱՐԿԵՐԻ ՀԱՏԱԿԱԳԾԵՐ ՔԱՆԴՄԱՆ ԱՇԽԱՏԱՆՔՆԵՐ, Մ 1:50

4. ԱՌԱՋԻՆ ԵՎ ԵՐԿՐՈՐԴ ՀԱՐԿԵՐԻ ՀԱՏԱԿԱԳԾԵՐ, Մ 1:50

5. ԿՏՐՎԱԾՔ 1-1 , ԿՏՐՎԱԾՔ 2-2, Մ 1:50

6. ԿՏՐՎԱԾՔ 3-3, Մ 1:50

7. ԿՏՐՎԱԾՔ 4-4 , ԿՏՐՎԱԾՔ 5-5, Մ 1:50

8. ԾԱՎԱԼԱԹԵՐԹ

ԳԼԽԱՎՈՐ ՀԱՏԱԿԱԳԻԾ
Մ 1:300

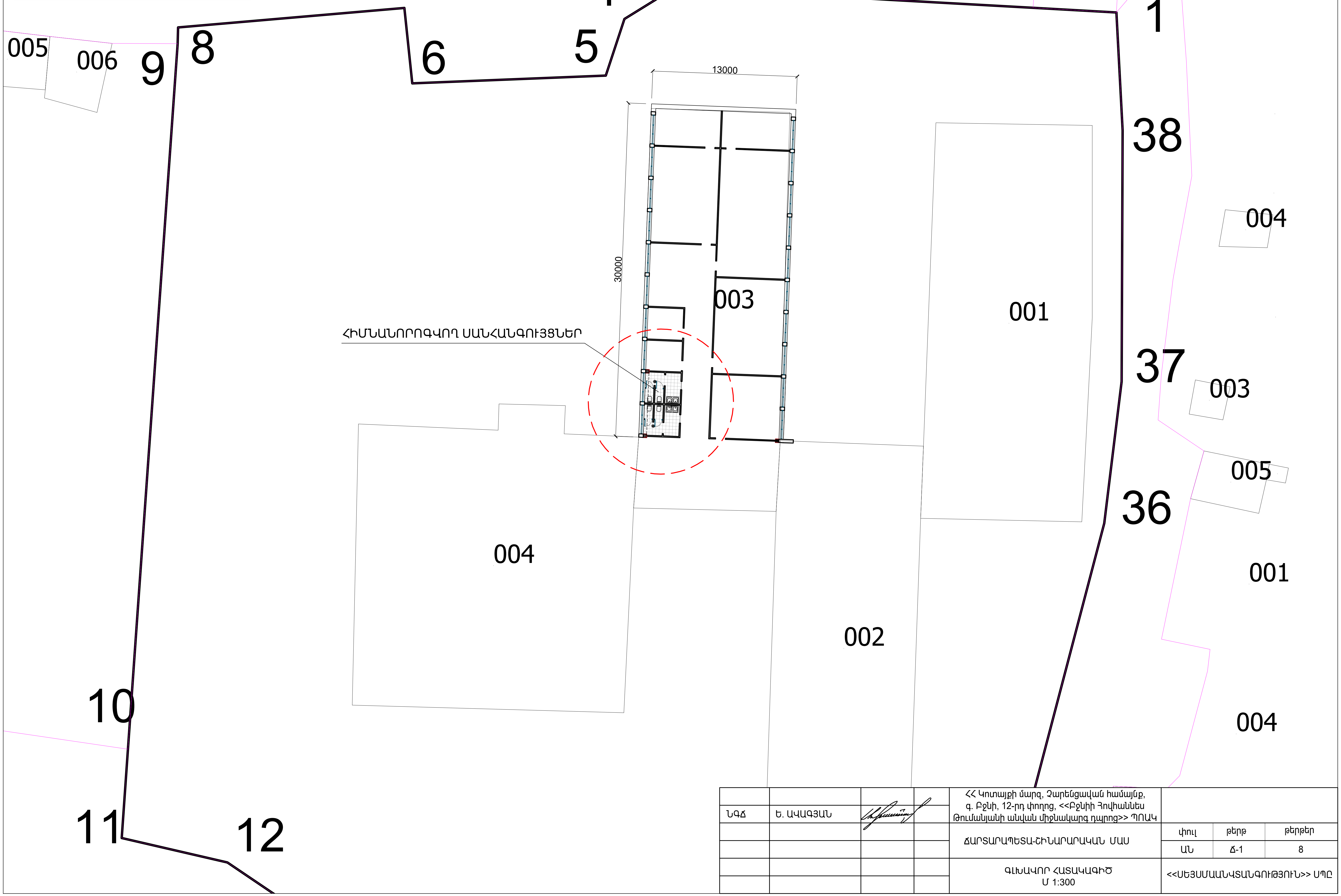

ՆԳԾ	Ե. ԱՎԱԳՅԱՆ			ՀՀ Կոտայքի մարզ, Չարենցավան համայնք, գ. Բջնի, 12-րդ փողոց, <<Բջնիի Հովհաննես Թումանյանի անվան միջնակարգ դպրոց>> ՊՈԱԿ			
				ՃԱՐՏԱՐԱՊԵՏԱ-ՇԻՆԱՐԱՐԱԿԱՆ ՄԱՍ	փուլ	թերթ	թերթեր
					ԱՆ	Ճ-1	8
				ԳԼԽԱՎՈՐ ՀԱՏԱԿԱԳԻԾ Մ 1:300	<<ՍԵՅՍՄԱԱՆՎՏԱՆԳՈՒԹՅՈՒՆ>> ՍՊԸ		

Առաջին հարկի հատակագիծ / Չափագրություն
ըստ +/-0.00 նիշի
Մ 1:50

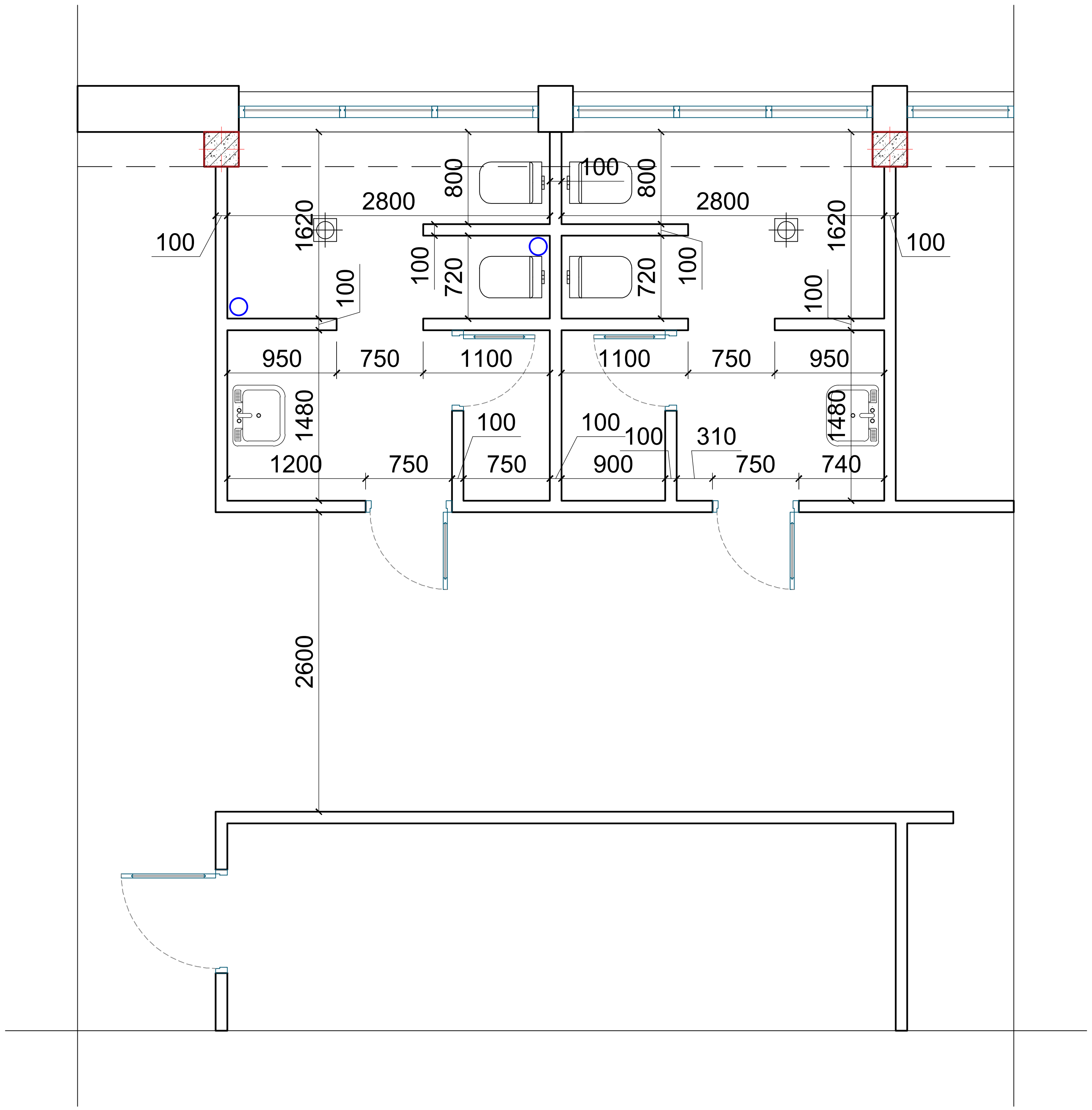

Երկրորդ հարկի հատակագիծ / Չափագրություն
ըստ +3.30 նիշի
Մ 1:50

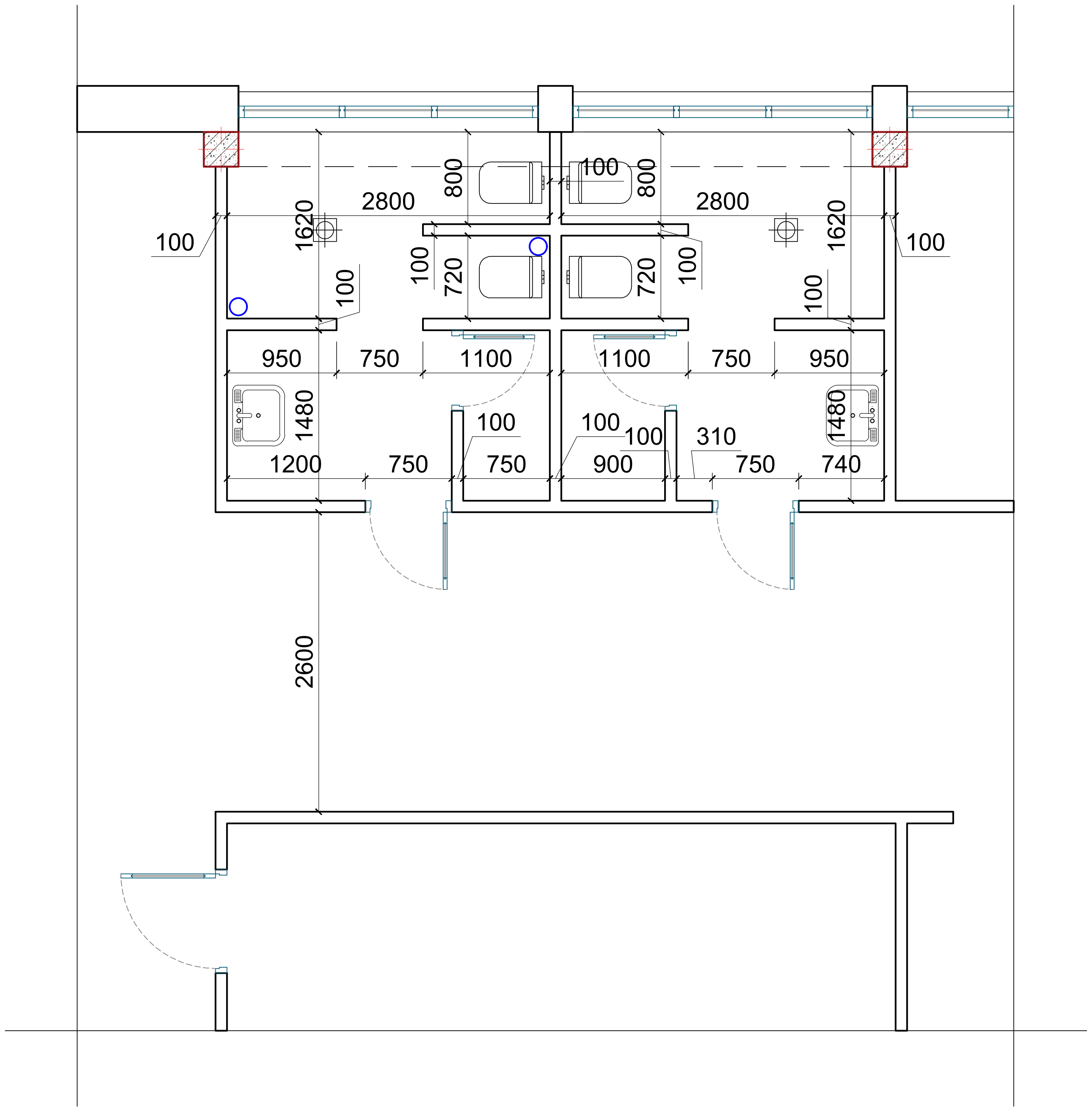

ՆԳՃ	Ե. ԱՎԱԳՅԱՆ			ՀՀ Կոտայքի մարզ, Չարենցավան համայնք, գ. Բջնի, 12-րդ փողոց, <<Բջնիի Հովհաննես Թումանյանի անվան միջնակարգ դպրոց>> ՊՈԱԿ			
				ՃԱՐՏԱՐԱՊԵՏԱ-ՇԻՆԱՐԱՐԱԿԱՆ ՄԱՍ	փուլ	թերթ	թերթեր
					ԱՆ	Ճ-2	8
				ԱՌԱՋԻՆ ԵՎ ԵՐԿՐՈՐԴ ՀԱՐԿԵՐԻ ՀԱՏԱԿԱԳԾԵՐ ՉԱՓԱԳՐՈՒԹՅՈՒՆ, Մ 1:50	<<ՍԵՅՍՄԱՆՎՏԱՆԳՈՒԹՅՈՒՆ>> ՍՊԸ		

Առաջին հարկի քանդման հատակագիծ
ըստ +/-0.00 նիշի
Մ 1:50

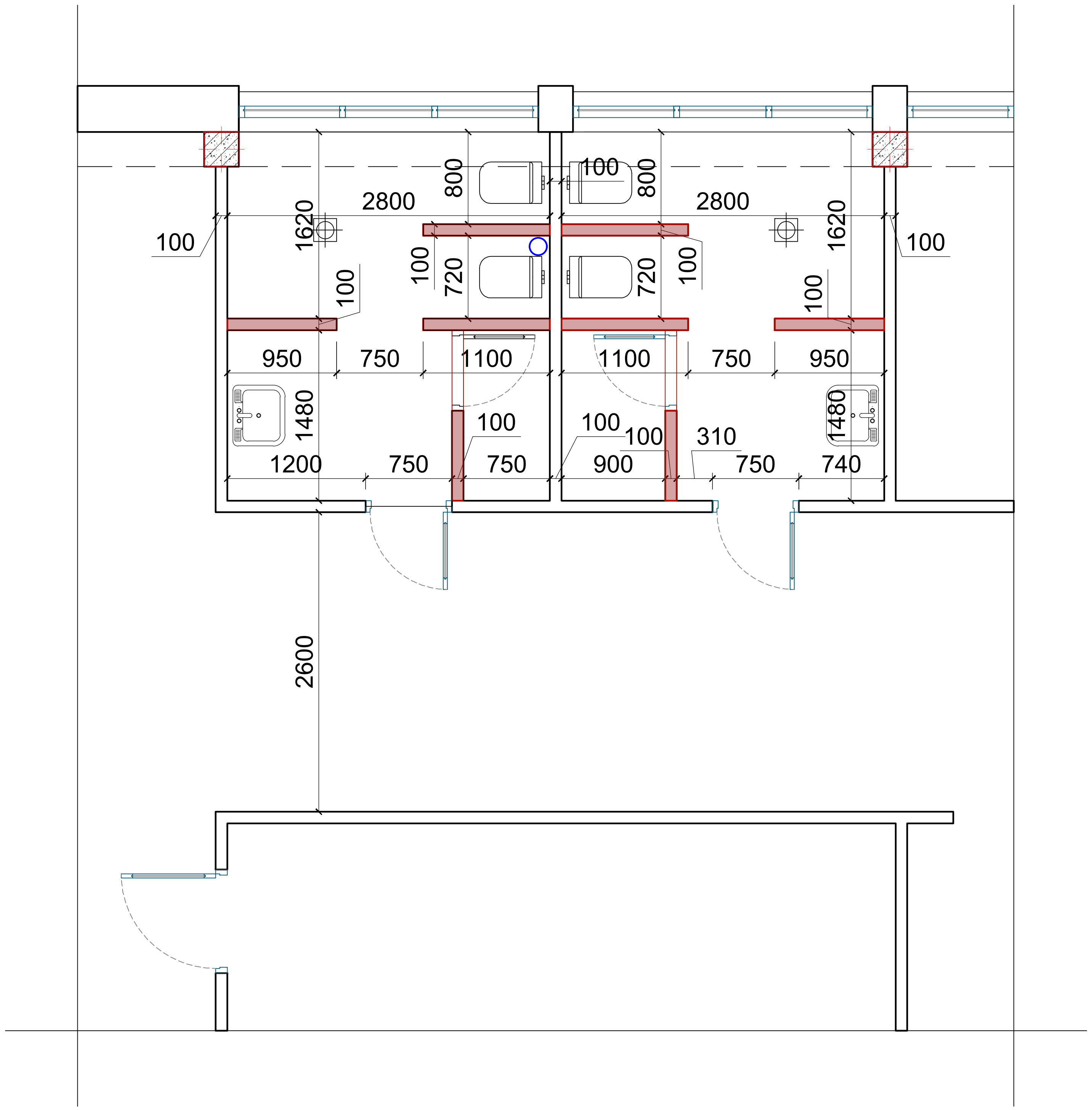

Երկրորդ հարկի քանդման հատակագիծ
ըստ +3.30 նիշի
Մ 1:50

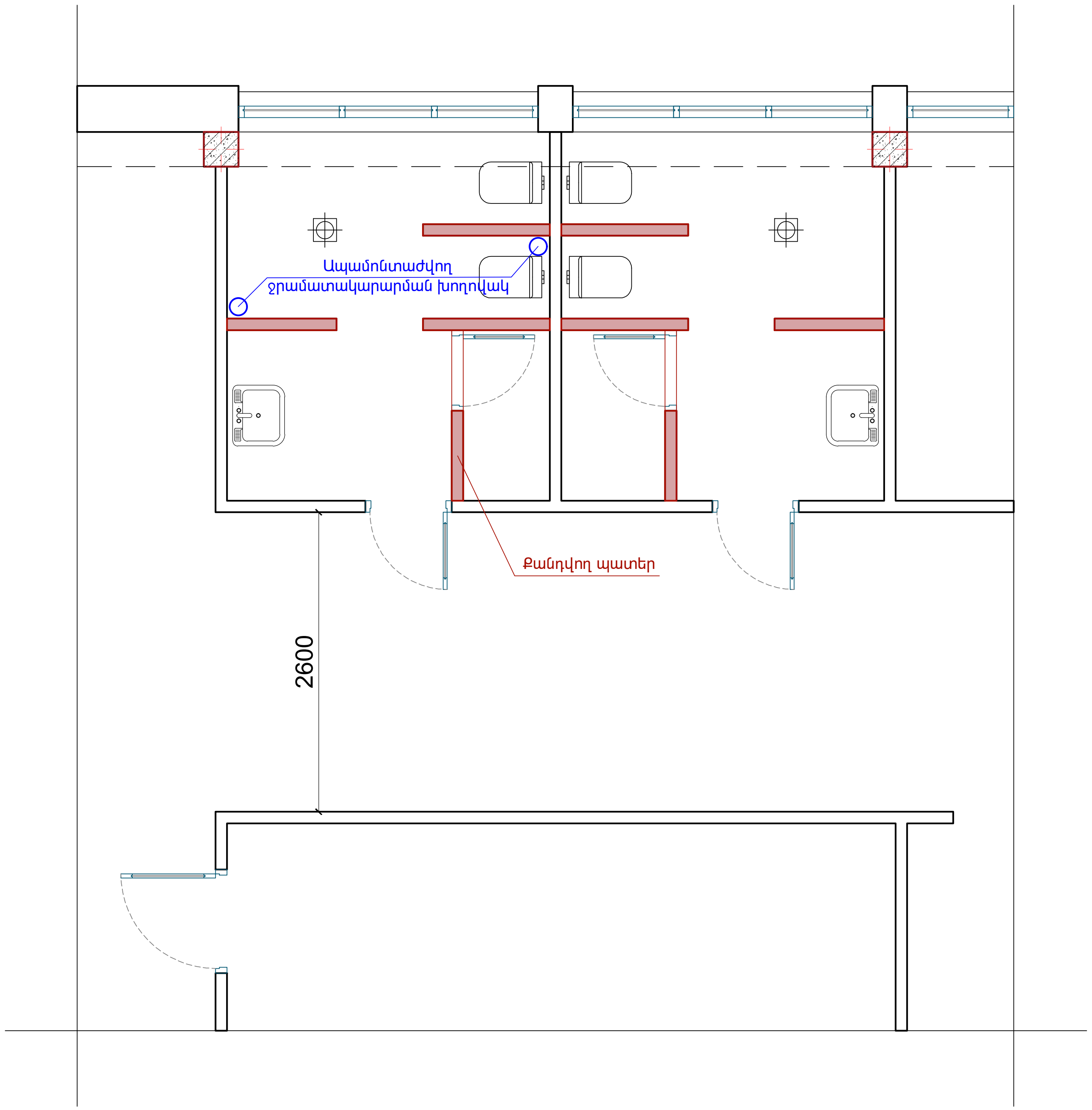

ՆԳՃ	Ե. ԱՎԱԳՅԱՆ			ՀՀ Կոտայքի մարզ, Չարենցավան համայնք, գ. Բջնի, 12-րդ փողոց, <<Բջնիի Հովհաննես Թումանյանի անվան միջնակարգ դպրոց>> ՊՈԱԿ	ՊԱՏՎԵՐ
				ՃԱՐՏԱՐԱՊԵՏԱ-ՇԻՆԱՐԱՐԱԿԱՆ ՄԱՍ	փուլ: ԱՆ; թերթ: Ճ-3; թերթեր: 8
				ԱՌԱՋԻՆ ԵՎ ԵՐԿՐՈՐԴ ՀԱՐԿԵՐԻ ՀԱՏԱԿԱԳԾԵՐ ՔԱՆԴՄԱՆ ԱՇԽԱՏԱՆՔՆԵՐ, Մ 1:50	<<ՍԵՅՍՄԱՄԱՆԿՏԱՆԳՈՒԹՅՈՒՆ>> ՍՊԸ

Առաջին հարկի հատակագիծ
ըստ +/-0.00 նիշի
Մ 1:50

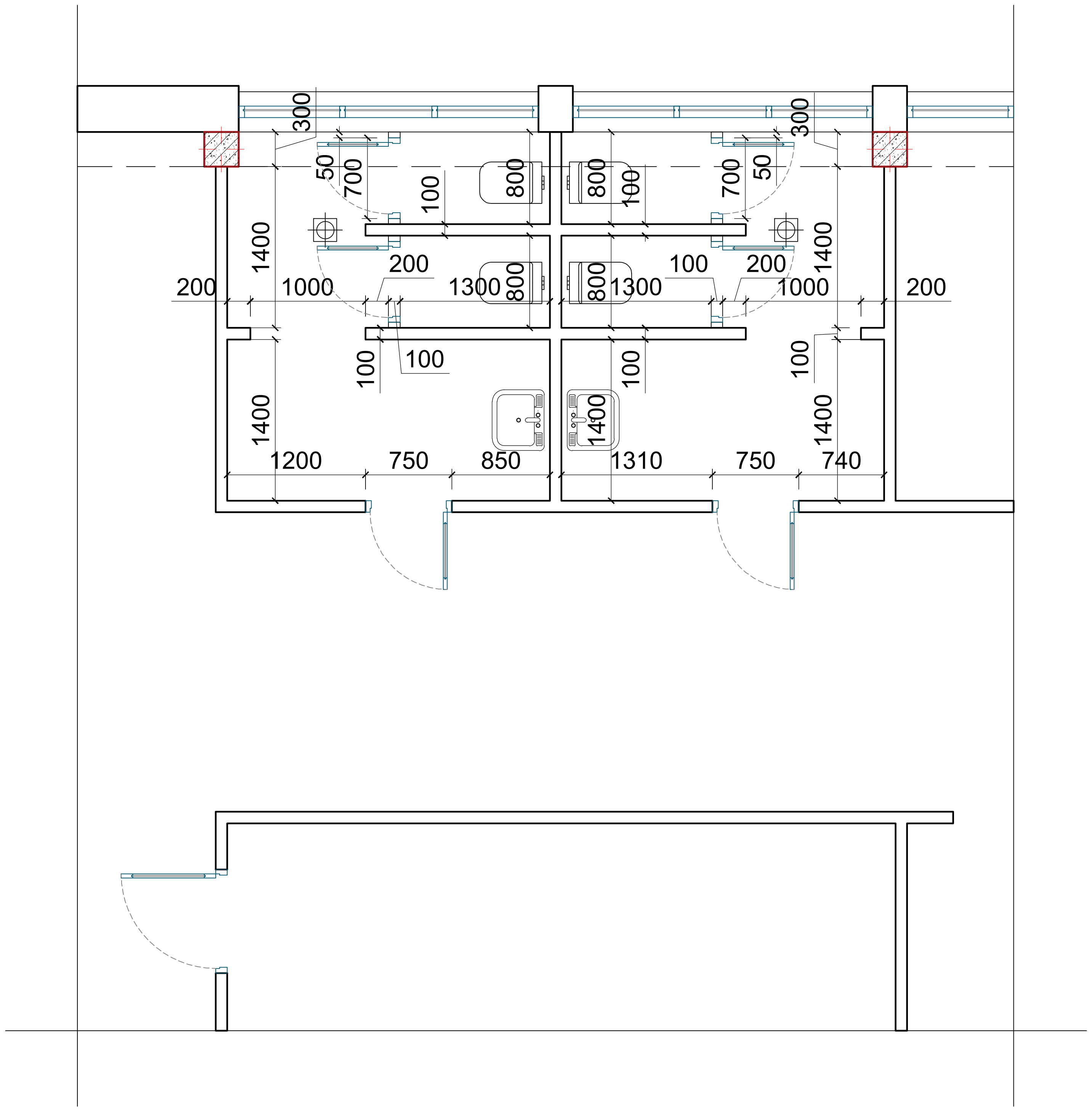

Երկրորդ հարկի հատակագիծ
ըստ +3.30 նիշի
Մ 1:50

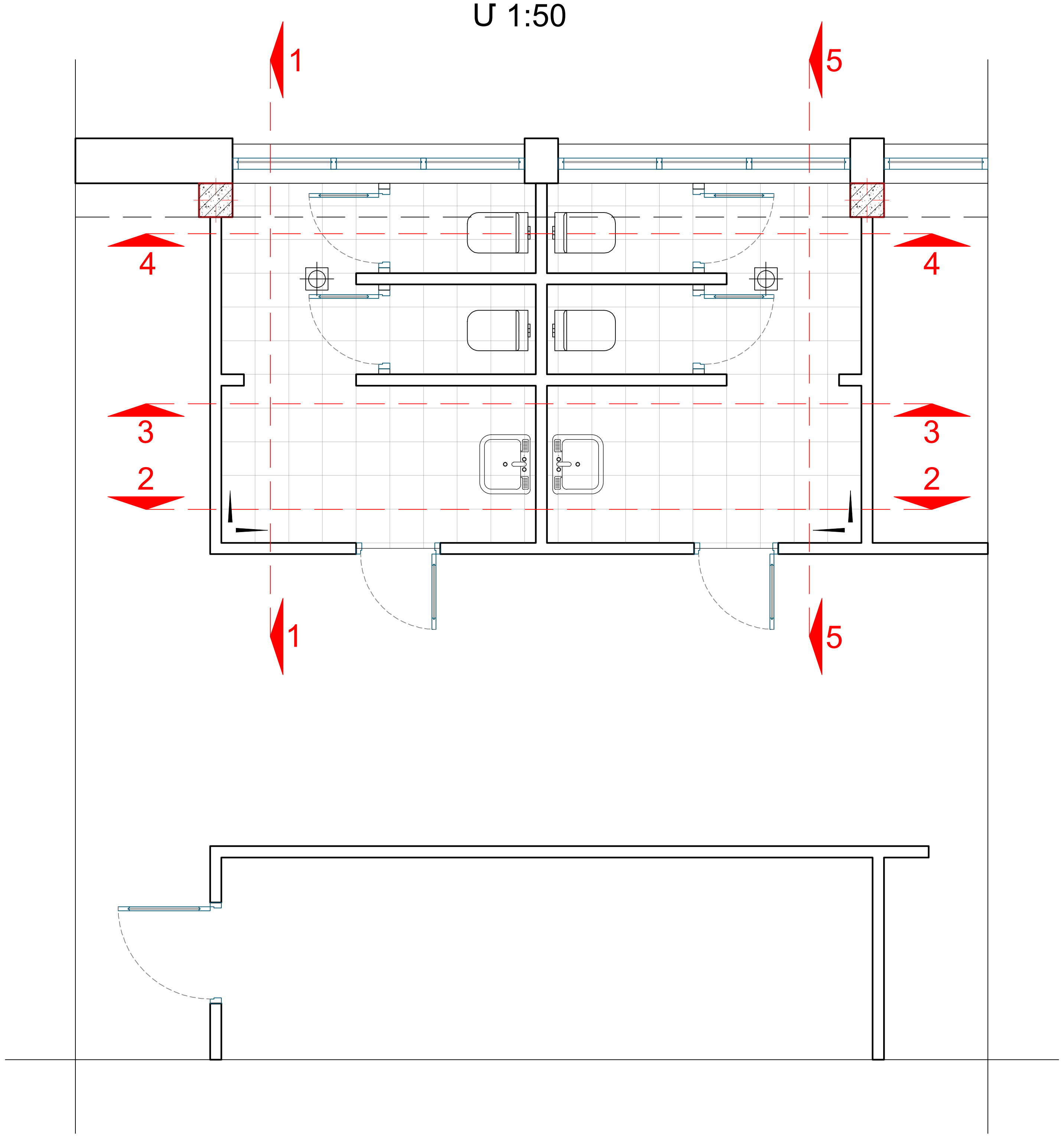

				ՀՀ Կոտայքի մարզ, Չարենցավան համայնք, գ. Բջնի, 12-րդ փողոց, <<Բջնիի Հովհաննես Թումանյանի անվան միջնակարգ դպրոց>> ՊՈԱԿ	ՊԱՏՎԵՐ 10/26		
ՆԳԾ	Ե. ԱՎԱԳՅԱՆ						
				ՃԱՐՏԱՐԱՊԵՏԱ-ՇԻՆԱՐԱՐԱԿԱՆ ՄԱՍ	փուլ	թերթ	թերթեր
					ԱՆ	Ճ-4	8
				ԱՌԱՋԻՆ ԵՎ ԵՐԿՐՈՐԴ ՀԱՐԿԵՐԻ ՀԱՏԱԿԱԳԾԵՐ Մ 1:50	<<ՍԵՅՍՄԱՆԿՏԱՆԳՈՒԹՅՈՒՆ>> ՍՊԸ		

Կտրվածք 1-1
Մ 1:50

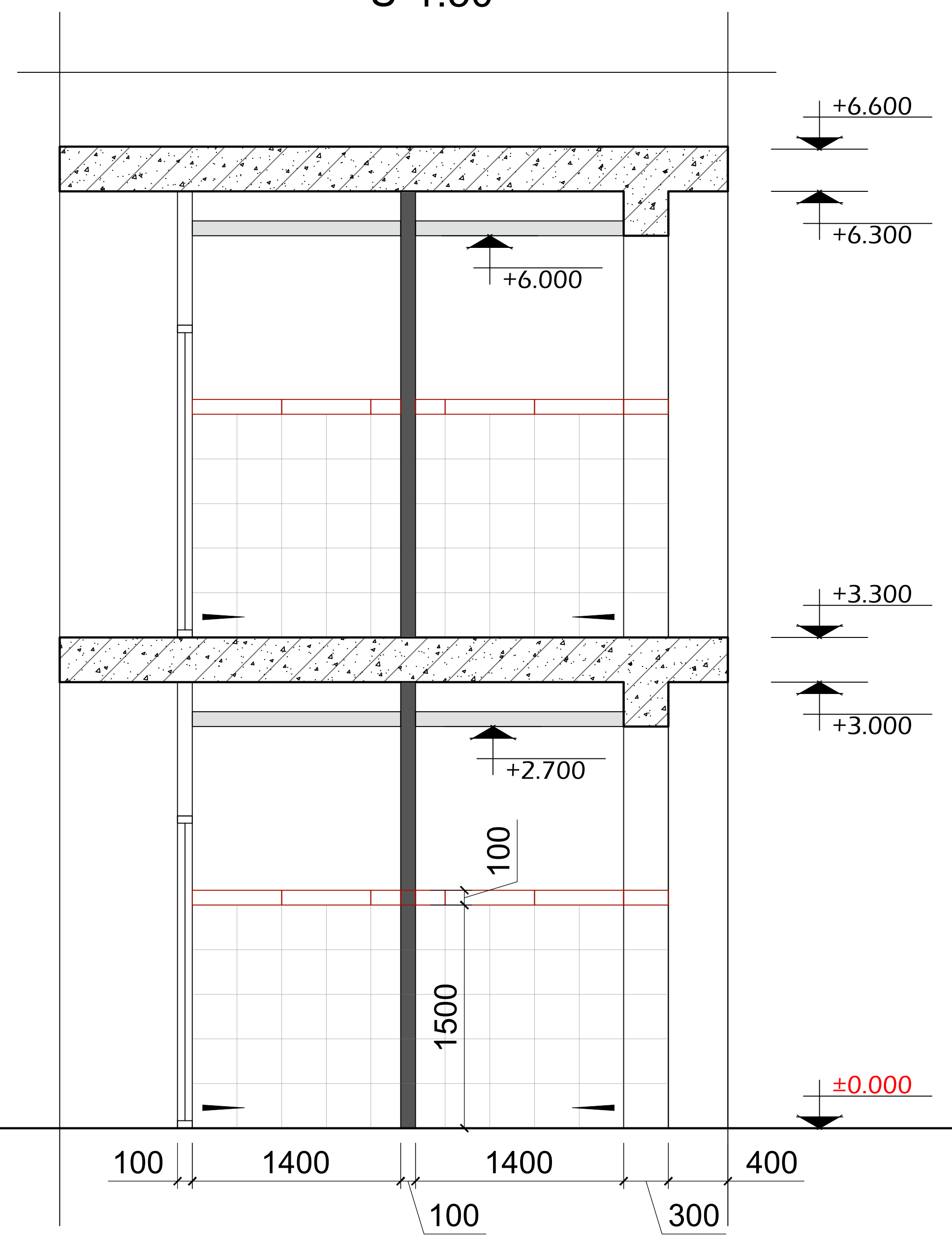

Կտրվածք 2-2
Մ 1:50

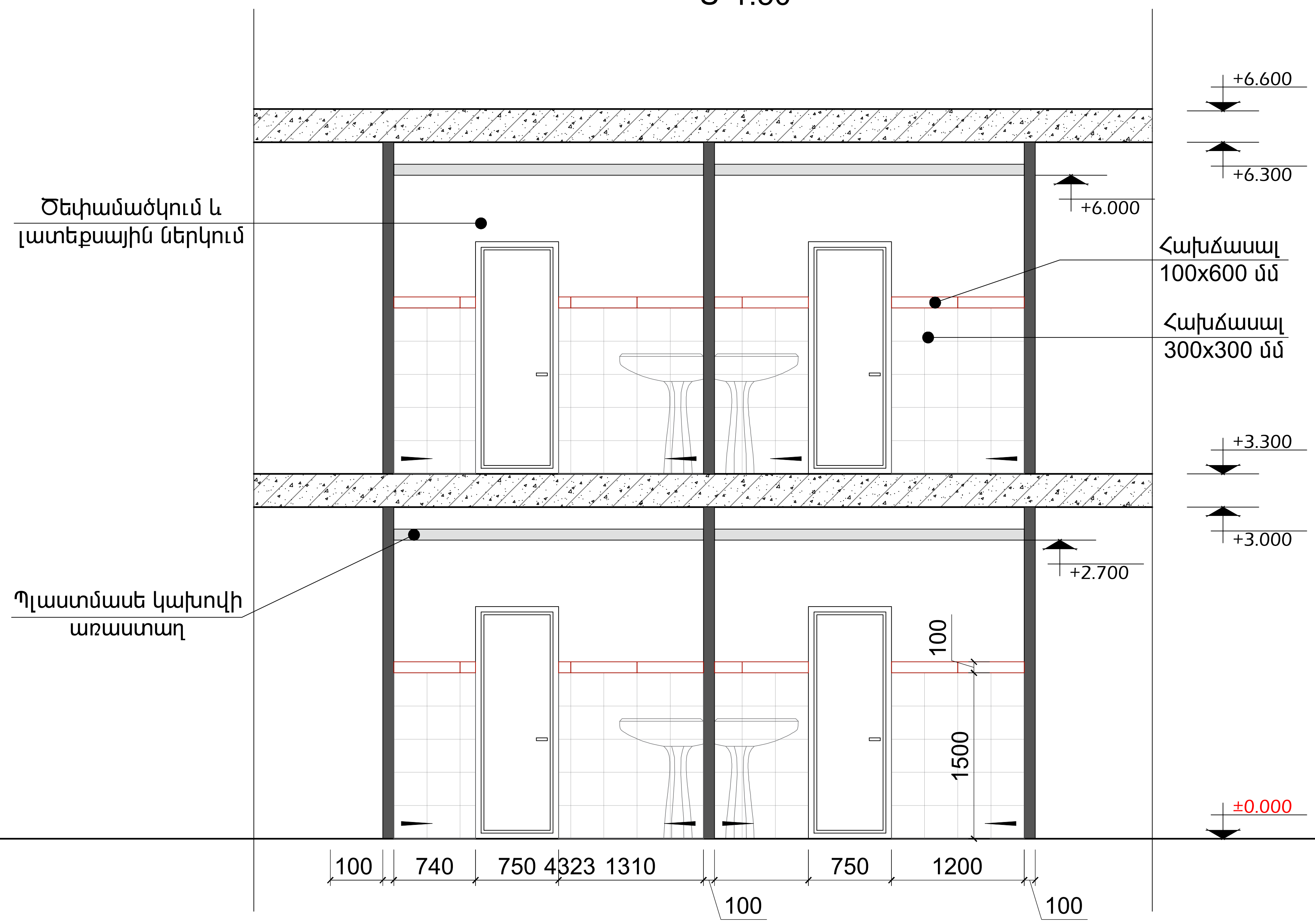

				ՀՀ Կոտայքի մարզ, Չարենցավան համայնք, գ. Բջնի, 12-րդ փողոց, <<Բջնիի Յովհաննես Թումանյանի անվան միջնակարգ դպրոց>> ՊՈԱԿ	ՊԱՏՎԵՐ 10/26
ՆԳԾ	Ե. ԱՎԱԳՅԱՆ			ՃԱՐՏԱՐԱՊԵՏԱ-ՇԻՆԱՐԱՐԱԿԱՆ ՄԱՍ	փուլ: ԱՆ; թերթ: Ճ-5; թերթեր: 8
				ԿՏՐՎԱԾՔ 1-1 , ԿՏՐՎԱԾՔ 2-2, Մ 1:50	<<ՍԵՅՍՄԱՆԿՏԱՆԳՈՒԹՅՈՒՆ>> ՍՊԸ

Կտրվածք 3-3
Մ 1:50

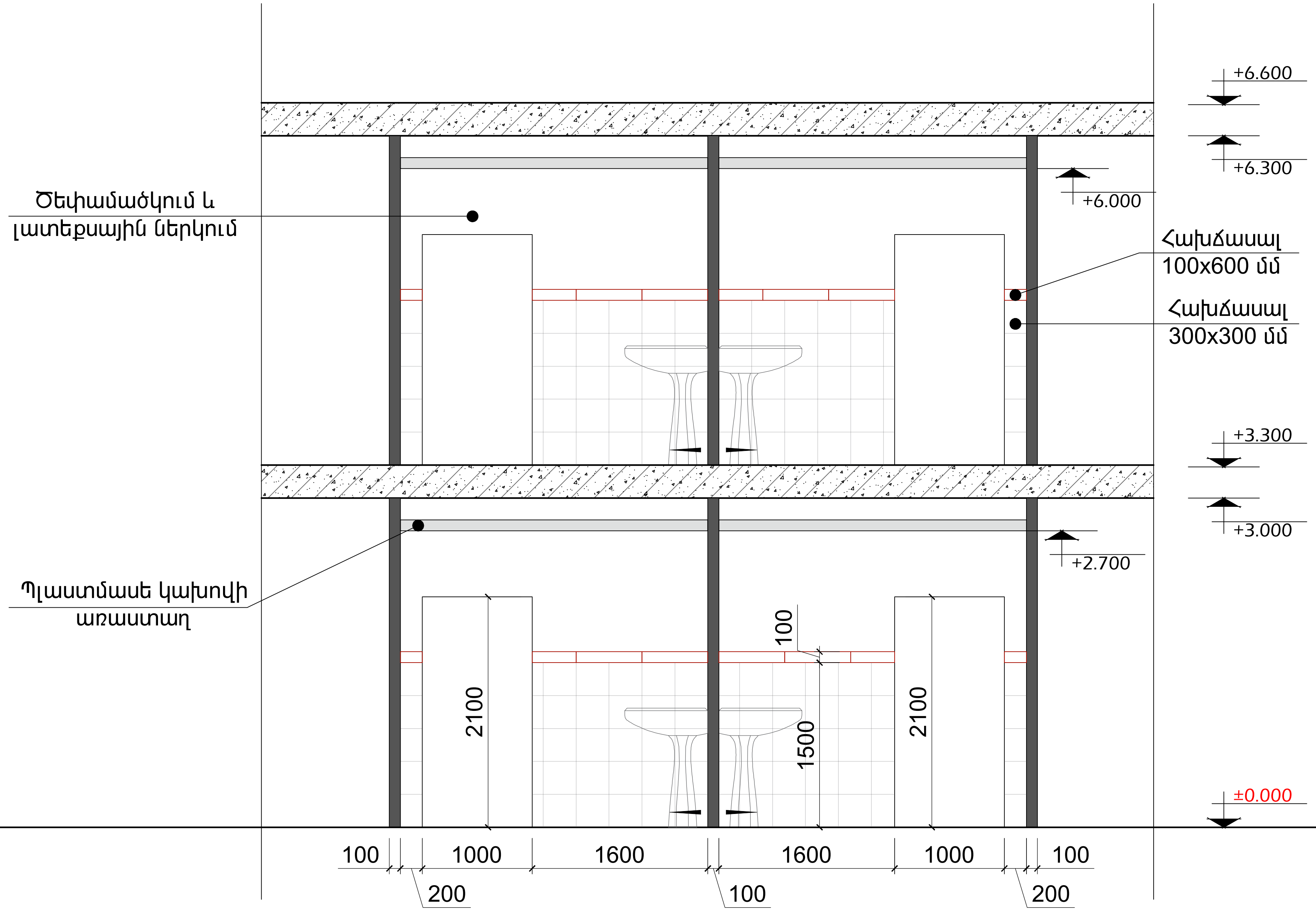

				ՀՀ Կոտայքի մարզ, Չարենցավան համայնք, գ. Բջնի, 12-րդ փողոց, <<Բջնիի Յովհաննես Թումանյանի անվան միջնակարգ դպրոց>> ՊՈԱԿ	ՊԱՏՎԵՐ 10/26		
ՆԳԾ	Ե. ԱՎԱԳՅԱՆ						
				ՃԱՐՏԱՐԱՊԵՏԱ-ՇԻՆԱՐԱՐԱԿԱՆ ՄԱՍ	փուլ	թերթ	թերթեր
					ԱՆ	Ճ-6	8
				ԿՏՐՎԱԾՔ 3-3, Մ 1:50	<<ՍԵՅՍՄԱՆՎՏԱՆԳՈՒԹՅՈՒՆ>> ՍՊԸ		

Կտրվածք 4-4
Մ 1:50

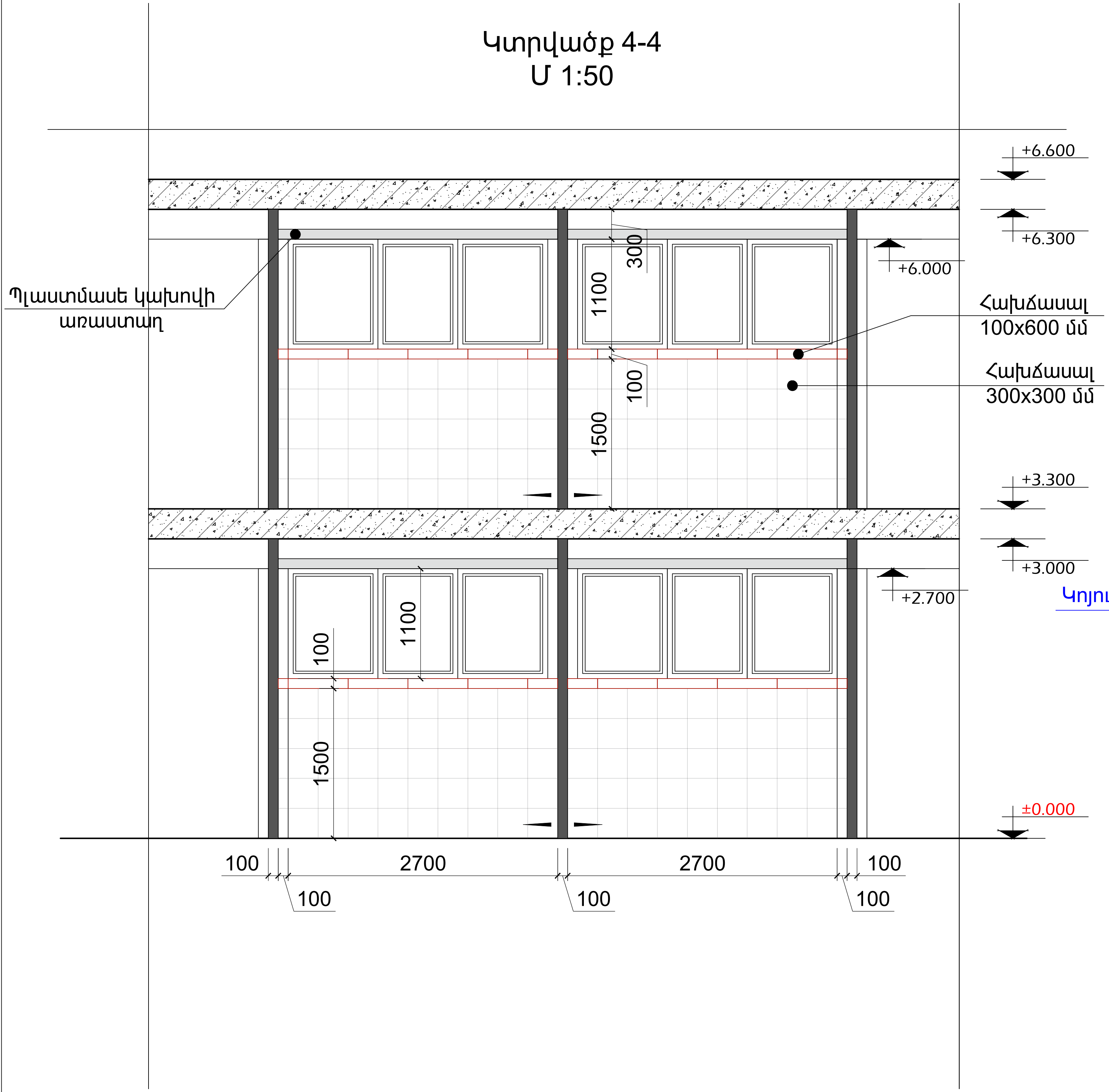

Կտրվածք 5-5
Մ 1:50

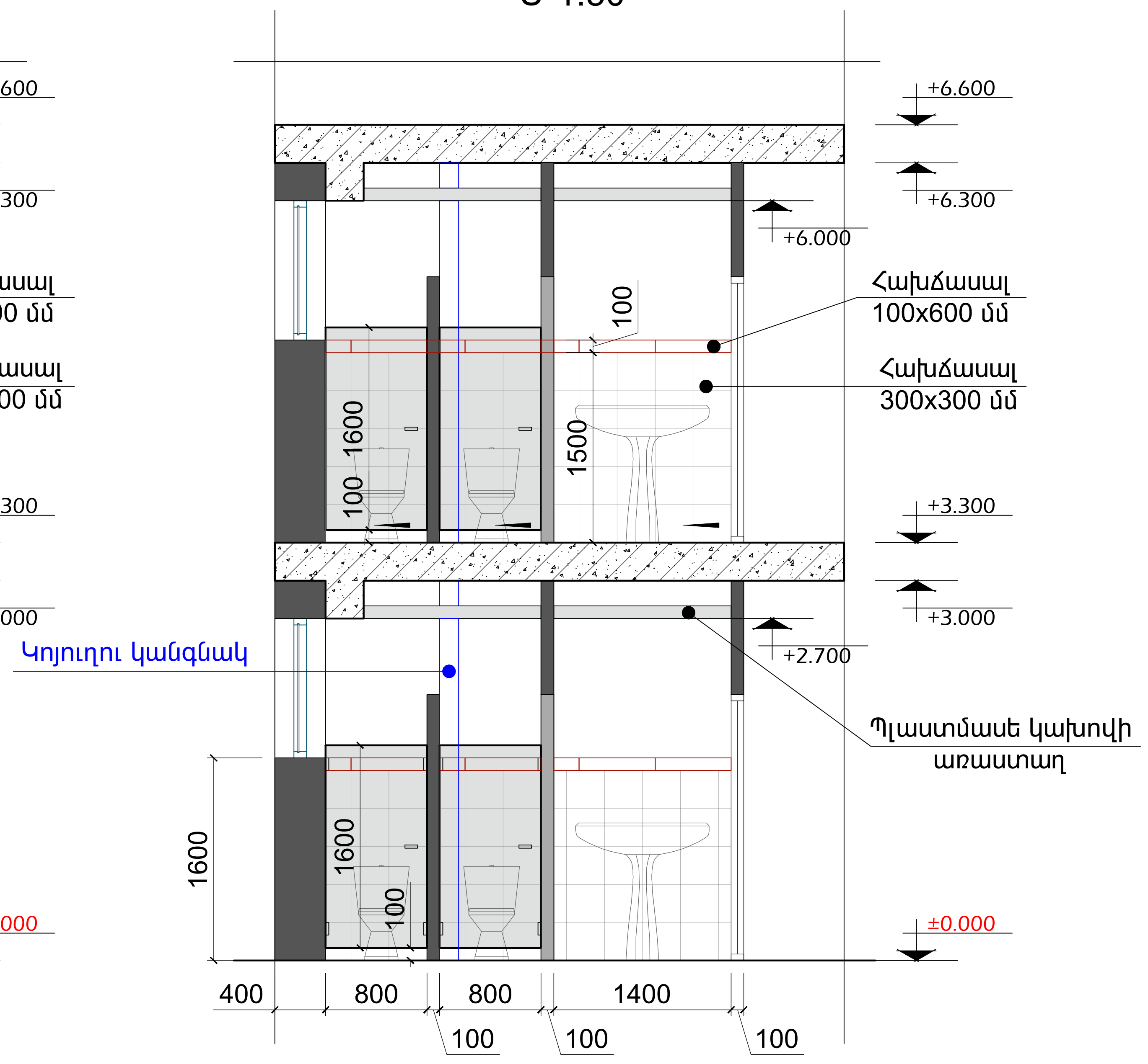

				ՀՀ Կոտայքի մարզ, Չարենցավան համայնք, գ. Բջնի, 12-րդ փողոց, <<Բջնիի Հովհաննես Թումանյանի անվան միջնակարգ դպրոց>> ՊՈԱԿ	ՊԱՏՎԵՐ 10/26		
ՆԳԾ	Ե. ԱՎԱԳՅԱՆ						
				ՃԱՐՏԱՐԱՊԵՏԱ-ՇԻՆԱՐԱՐԱԿԱՆ ՄԱՍ	փուլ	թերթ	թերթեր
					ԱՆ	Ճ-7	8
				ԿՏՐՎԱԾՔ 4-4 , ԿՏՐՎԱԾՔ 5-5, Մ 1:50	<<ՍԵՅՍՄԱԱՆՎՏԱՆԳՈՒԹՅՈՒՆ>> ՍՊԸ		

ՔԱՆԴՄԱՆ ԱՇԽԱՏԱՆՔՆԵՐ

Պեմզաբետոնե բլոկներով (100մմ) պատերի քանդում - 42.7 մ^2

Պատերի կերամիկական սալերի քանդում - 128.0 մ^2

Հատակի կերամիկական սալերի քանդում - 34.4 մ^2

Ապամոնտաժվող ներքին փայտե դռներ - 4 հատ

Ապամոնտաժվող ներքին փայտե պատուհան - 4 հատ

Ապամոնտաժվող ջրամատակարարաման կանգնակ(150մմ) - 6.5 մ

Ապամոնտաժվող կոյուղու կանգնակ (150մմ) - 6.5 մ

Ապամոնտաժվող զուգարանակոնք - 8 հատ

Ապամոնտաժվող լվացարան - 4 հատ

Նոր տեղադրվող մ/պլաստե դռներ - 8 հատ

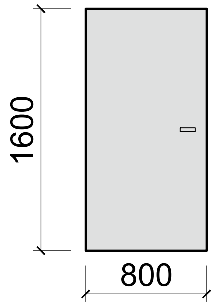

Նոր տեղադրվող զուգարանակոնք - 8 հատ

Նոր տեղադրվող լվացարան - 4 հատ

Նոր տեղադրվող հայելի - 4 հատ

Նոր տեղադրվող օճառաման - 4 հատ

Նոր տեղադրվող լույսեր ֆոտոէլեմենտով - 16 հատ

ՆՈՐ ԻՐԱԿԱՆՑՎՈՂ ԱՇԽԱՏԱՆՔՆԵՐ

Հատակ

Ց/Ա հարթեցնող շերտ 40մմ - 34.4 մ^2

Երեսպատում կերամոգրանիտե սալերով սալիկի սոսնձաշերտի վրա 15մմ - 34.4 մ^2

Պատ

Պեմզաբետոնե բլոկներ /100 մմ/ - 44.4 մ^2

Ծեփամածկում - 92 մ^2

Լատեքսային ներկում - 92 մ^2

Երեսպտում հախճասալերով 100x600մմ - 7.6 մ^2

Երեսպտում հախճասալերով 300x300մմ - 114.0 մ^2

Առաստաղ

Պլաստմասե կախովի առաստաղներ ցինկապատ պրոֆիլներով- 34.4 մ^2

				ՀՀ Կոտայքի մարզ, Չարենցավան համայնք, գ. Բջնի, 12-րդ փողոց, <<Բջնիի Յովհաննես Թումանյանի անվան միջնակարգ դպրոց>> ՊՈԱԿ	
ՆԳԾ	Ե. ԱՎԱԳՅԱՆ	[signature]			
				ՃԱՐՏԱՐԱՊԵՏԱ-ՇԻՆԱՐԱՐԱԿԱՆ ՄԱՍ	փուլ / թերթ / թերթեր
					ԱՆ / Ճ-8 / 8
				ԾԱՎԱԼԱԹԵՐԹ	<<ՍԵՅՍՄԱԱՆՎՏԱՆԳՈՒԹՅՈՒՆ>> ՍՊԸ

ՋԿ ՆԱԽԱԳԾԻ ՑԱՆԿ

Թերթ	Անվանում	Ծանոթություն
1	Ընդհանուր տվյալներ	
2	Հատակագիծ ջրամատակարարման և կոյուղու գծերով	
3	Ջրամատակարարման և կոյուղու տարածական սխեմաներ	
4	Ծավալաթերթ	

ՊԱՅՄԱՆԱԿԱՆ ՆՇԱՆՆԵՐ

— Ջ1—	Սառը ջրի խողովակ
— Կ1—	Կենցաղային կոյուղու խողովակ
	Լվացարան
	Զուգարանակոնք
Հ Φ50	Հոսակ

ԲԱՑԱՏՐԱԳԻՐ

ՀՀ ԿՈՏԱՅՔԻ ՄԱՐԶ, ՉԱՐԵՆՑԱՎԱՆ ՀԱՄԱՅՆՔ,
Գ. ԲՋՆԻ, 12-ՐԴ ՓՈՂՈՑ, <<ԲՋՆԻԻ ՀՈՎՀԱՆՆԵՍ ԹՈՒՄԱՆՅԱՆԻ ԱՆՎԱՆ ՄԻՋՆԱԿԱՐԳ
ԴՊՐՈՑ>> -ի Սանհանգույցների հիմնանորոգման և արտաքին կոյուղագծի
վերականգնման աշխատանքային նախագծի «Ջրամատակարարում և կոյուղի» բաժինը
մշակված է - պատվիրատուի կողմից տրված առաջադրանքի, - շինարարական
գծագրերի, - ՀՀ-ում գործող `ՀՀՇՆ 40-01.01-2014 «Շենքերի ներքին ջրամատակարարում և
ջրահեռացում» նորմերի նամաձայն:

Խմելու տնտեսական ջրամատակարարումը նախատեսված է իրականացնե, միացնելով կից մասնաշենքի գործող ջրագծին: Ջրագծերը նախատեսված է իրականացնել Φ20-Φ25 մմ տրամաչափի ջրամատակարարման պոլիպրոպիլենային, ամրանավորված, խողովակներով: Ջրագծերը նախատեսված է անցկացնել հատակի միջով, կամ նրան կից պատերի վրայով:

Կոյուղաջրերը սանիտարական սարքերից նախատեսված է հավաքել ինքնահոս եղանակով, հարկի հատակի տակով դուրս գալ դեպի կոյուղու դիտահոր : Կոյուղու ցանցը նախատեսված է իրականացնել պոլիվինիլքլորիդե, Φ50-Φ100 մմ տրամաչափի կոյուղու խողովակներով: Համակարգում բոլոր միացումները նախատեսված է իրականացնել թեք միացումներով: Կոյուղու օդափոխության կանգնակը նախատեսված է բարձրացնել տանիքից 0,5 մ:

			ՀՀ Կոտայքի մարզ, Չարենցավան համայնք, գ. Բջնի, 12-րդ փողոց, <<Բջնիի Յովհաննես Թումանյանի անվան միջնակարգ դպրոց>> ՊՈԱԿ	ՊԱՏՎԵՐ 10/26			
ՆԳԾ	Ե. ԱՎԱԳՅԱՆ		Ներքին ջրամատակարարում և կոյուղի	փուլ	թերթ	թերթեր	
Գլխ.մասն	Գ.Ղազարյան			ԱՆ	ՋԿ-1	4	
Ճգետ	Դ.Բեժանյանց						
			Ընդհանուր տվյալներ	<<ՍԵՅՍՄԱՆԿՏԱՆԳՈՒԹՅՈՒՆ>> ՍՊԸ			

Առաջին հարկի հատակագիծ
ըստ +/-0.00 նիշի
Մ 1:50

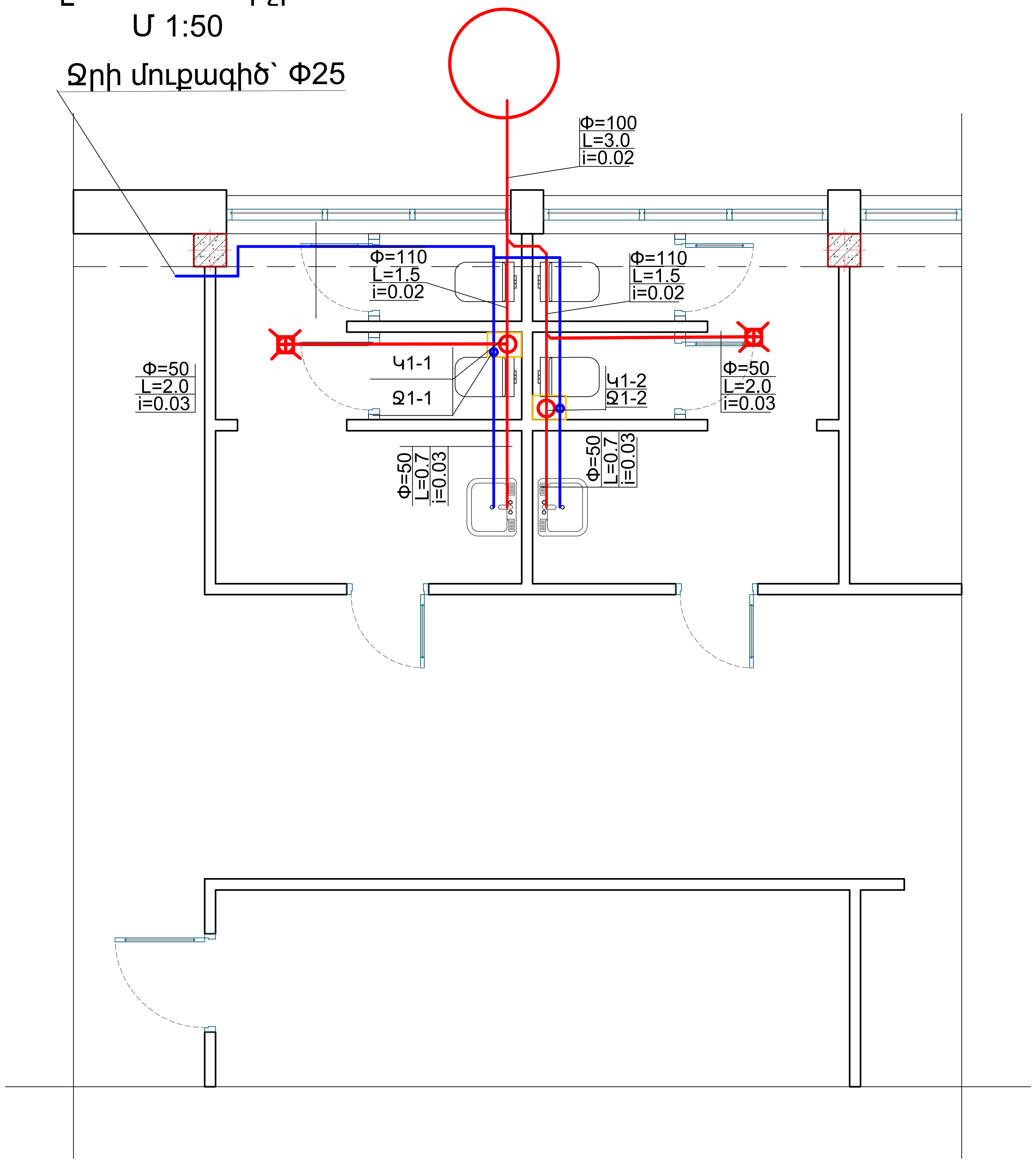

Երկրորդ հարկի հատակագիծ
ըստ +3.30 նիշի
Մ 1:50

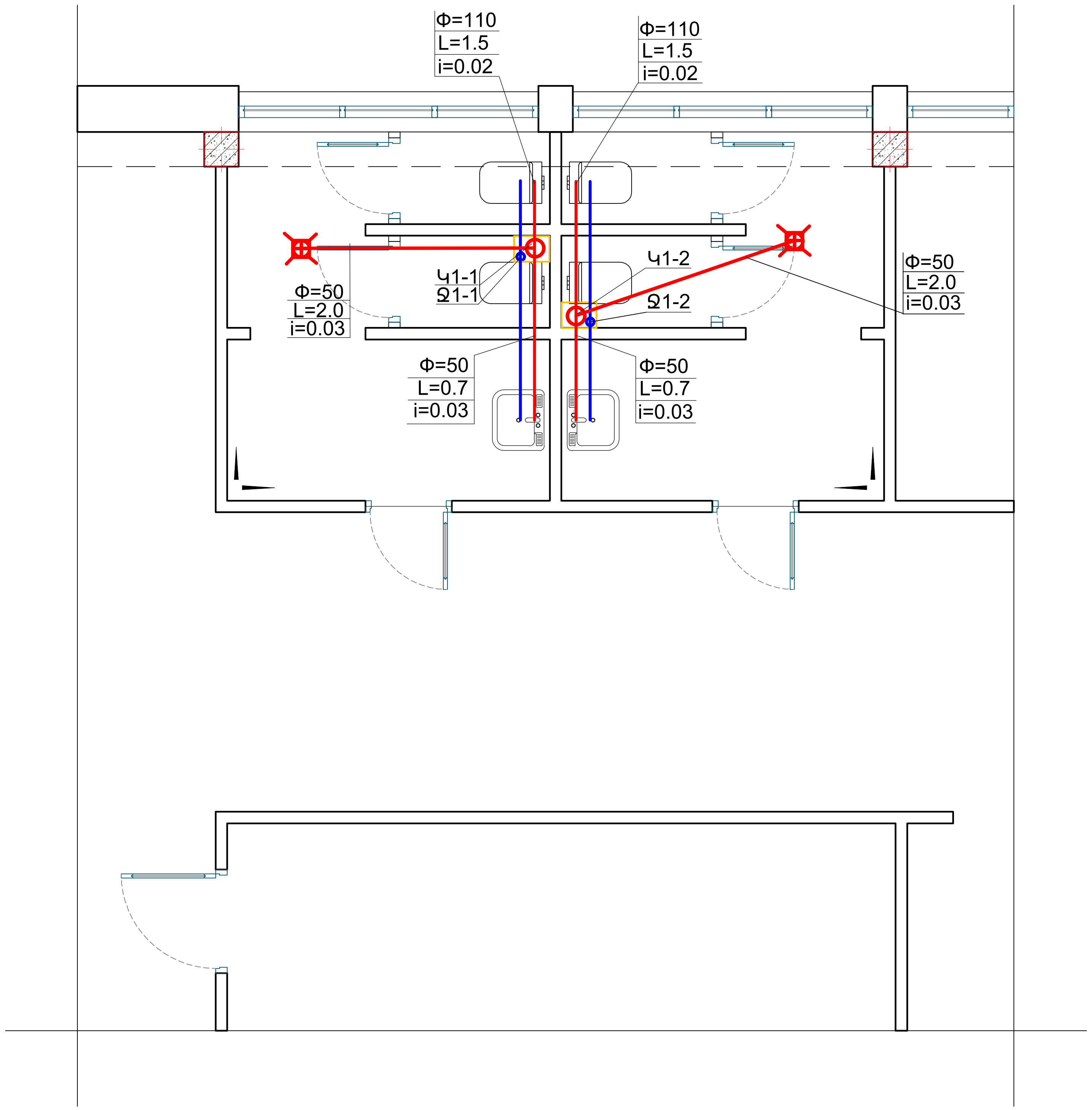

				ՀՀ Կոտայքի մարզ, Չարենցավան համայնք, գ. Բջնի, 12-րդ փողոց, <<Բջնիի Հովհաննես Թումանյանի անվան միջնակարգ դպրոց>> ՊՈԱԿ	ՊԱՏՎԵՐ 10/26		
ՆԳԾ	Ե. ԱՎԱԳՅԱՆ						
Գլխ.մասն	Գ.Ղազարյան			Ներքին ջրամատակարարում և կոյուղի	փուլ	թերթ	թերթեր
Ճգետ	Դ.Բեժանյանց				ԱՆ	ՋԿ-2	4
				Հատակագիծ ջրամատակարարման և կոյուղու գծերով	<<ՍԵՅՍՄԱՆԿՏԱՆԳՈՒԹՅՈՒՆ>> ՍՊԸ		

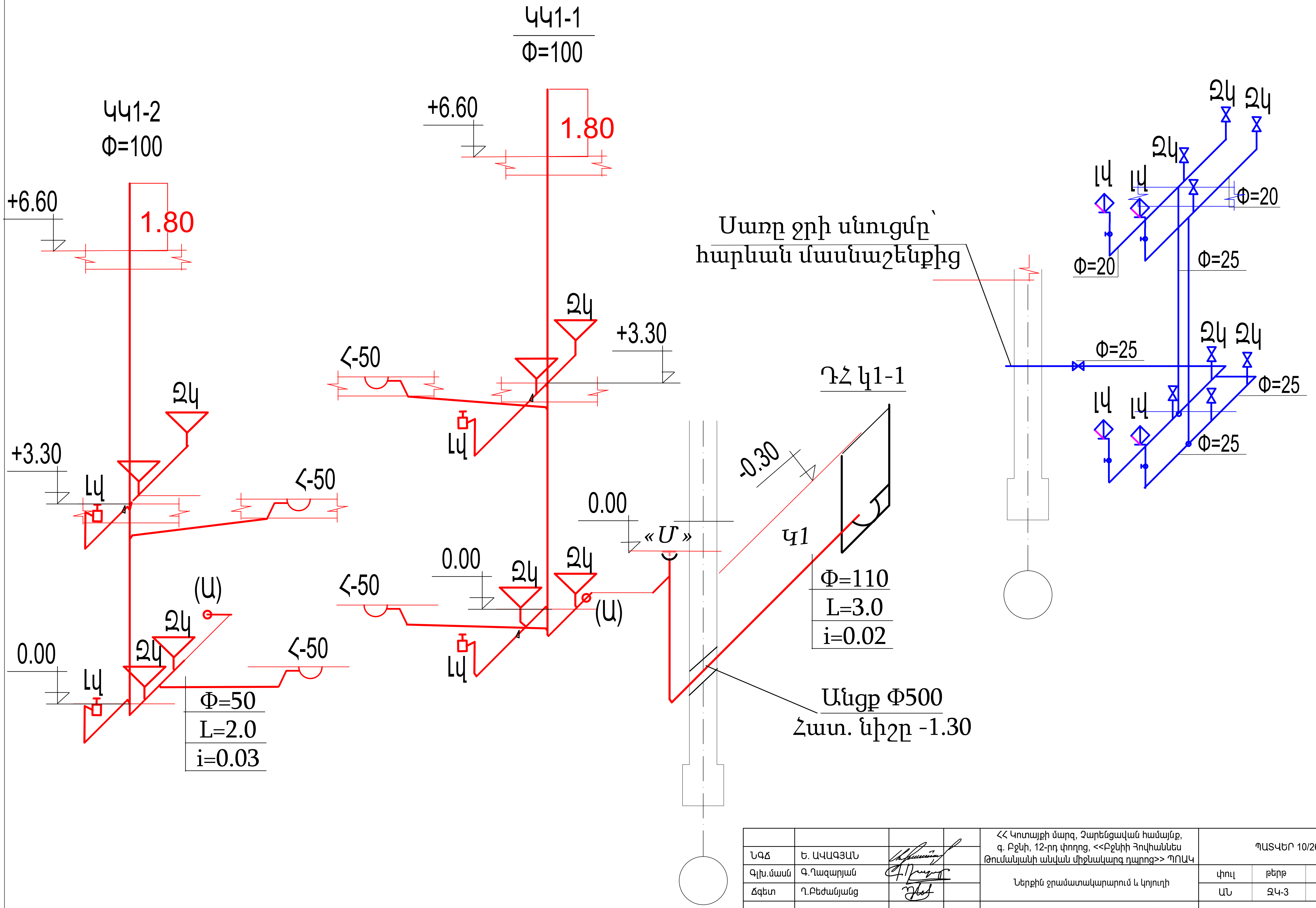

				ՀՀ Կոտայքի մարզ, Չարենցավան համայնք, գ. Բջնի, 12-րդ փողոց, <<Բջնիի Հովհաննես Թումանյանի անվան միջնակարգ դպրոց>> ՊՈԱԿ	ՊԱՏՎԵՐ 10/26		
ՆԳՃ	Ե. ԱՎԱԳՅԱՆ						
Գլխ.մասն	Գ.Ղազարյան			Ներքին ջրամատակարարում և կոյուղի	փուլ	թերթ	թերթեր
Ճգետ	Ղ.Բեժանյանց				ԱՆ	ՋԿ-3	4
				Ջրամատակարարման և կոյուղու տարածական սխեմաներ	<<ՍԵՅՍՄԱԱՆՎՏԱՆԳՈՒԹՅՈՒՆ>> ՍՊԸ		

Կոյուղի

Հ/Հ	Անվանումը	Չափ. միավ	Քանակ	Ծանոթութ
1	Կոյուղու պոլիվինիլքլորիդե խողովակների տեղադրում՝ d=110	գմ	20.0	
2	Կոյուղու պոլիվինիլքլորիդե խողովակների տեղադրում՝ d=50	գմ	10.0	
3	Հոսակ Φ50	հատ	4.	
4	Քառաբաշխիչ Φ100 x Φ100, 45*	հատ	4.	
5	Եռաբաշխիչ Φ100 x Φ50, 45*	հատ	4.0	
6	Անցում Φ100 / Φ50,	հատ	4.0	
7	Անկյունակ Φ100, 45*	հատ	24.0	
8	Անկյունակ Φ 50, 45*	հատ	22.0	
9	Զուգարանակոնք	հատ	8.0	
10	Լվացարան	հատ	4.0	
11	Խողովակաշարի փորձարկում	գմ	30.0	

Ջրամատակարարում

Հ/Հ	Անվանումը	Չափ. միավ	Քանակը	Ծանոթութ
1	Ջրամատակարարման պոլիպրոպիլենե խողովակներ, միացնող ձևավոր մասերով Φ20մմ	գմ	6.0	
2	Ջրամատակարարման պոլիպրոպիլենե խողովակներ, միացնող ձևավոր մասերով Φ25մմ	գմ	14.0	
3	Փական (Вентиль)Φ15	հատ	12.0	
4	Լվացարանի ծորակ	հատ	4.0	
5	Ճկուն խողովակ զուգարանակոնքի համար	հատ	8.0	
6	Խողովակաշարի փորձարկում, լվացում և ախտահանում	գմ	22.0	

ՆԳՃ	Ե. ԱՎԱԳՅԱՆ	ՀՀ Կոտայքի մարզ, Չարենցավան համայնք, գ. Բջնի, 12-րդ փողոց, <<Բջնիի Հովհաննես Թումանյանի անվան միջնակարգ դպրոց>> ՊՈԱԿ	ՊԱՏՎԵՐ 10/26	
Գլխ.մասն	Գ.Ղազարյան	Ներքին ջրամատակարարում և կոյուղի	փուլ / թերթ / թերթեր	
Ճգետ	Ղ.Բեժանյանց		ԱՆ / ՋԿ-4 / 4	
		Ծավալաթերթ	<<ՍԵՅՍՄԱԱՆՎՏԱՆԳՈՒԹՅՈՒՆ>> ՍՊԸ	

ԹԵՐԹԵՐԻ ՑՈՒՑԱԿ

Թերթ	Անվանում	Ծանոթուք.
1	Ընդհանուր տվյալներ	
2	Գլխավոր հատակագիծ կոյուղու ներբակային ցանցերով	
3	Կոյուղագծի երկայնական կտրվածք	
4	Կոյուղու դիտահորերի կառուցվածք	
5	Կոյուղու հորերում առվակների միացման սխեմաներ	
6	Դիտահորերի սեյսմիկ էլեմենտների տեղադրման սխեմաներ	
7	Ծավալաթերթ; ներբակային կոյուղի	

ԲԱՑԱՏՐԱԳԻՐ

ՀՀ Կոտայքի մարզ, Չարենցավան համայնք, գ. Բջնի, 12-րդ փողոց,
<<ԲՋՆԻԻ ՀՈՎՀԱՆՆԵՍ ԹՈՒՄԱՆՅԱՆԻ ԱՆՎԱՆ ՄԻՋՆԱԿԱՐԳ ԴՊՐՈՑ>> ՊՈԱԿ-ում Սանհանգույցների հիմնանորոգման և արտաքին կոյուղագծի վերականգնման աշխատանքային նախագծի <<Ջրամատակարարում և կոյուղի>> բաժնի նախագիծը մշակվել է համաձայն՝
1.Պատվիրատուի կողմից տրված առաջադրանքի, 2. Շինարարական գծագրերի, 3. ՀՀ-ում գործող Շինարարական նորմերի և կանոնների:

-ՀՇՆ 40-01.01- 2014 Շենքերի ներքին ջրամատակարարում և ջրահեռացում

-ՀՀՇՆ 40-01.03-2022 Կոյուղի. Արտաքին ցանցեր և կառուցվածքներ

Նախագծված են հետևյալ համակարգերը՝

- կենցաղային կոյուղու ներբակային ցանց

Կենցաղային Կոյուղի Կ1

Դպրոցի կոյուղու բակային ցանցը նախատեսված է կառուցել, կոյուղու պոլիէթիլենային, ծալքավոր SN-8, Φ160մմ տրամաչափի խողովակներով, 1,3-1,65 մ թաղման խորությամբ, ավազի նախապատրաստական 10 սմ հաստության հիմնատակի վրա: Կոյուղագծի վրա թեքման և միացման կետերում անհրաժեշտ դիտահորերը նախատեսված է կառուցել կլոր, հավաքովի D=1.0մ Ե/Բետոնե էլեմենտներց :

ՊԱՅՄԱՆԱԿԱՆ ՆՇԱՆՆԵՐ

Ջ1 — Խմելու– տնտեսական ջրամատակարարման խողովակ

Կ1 — Կենցաղային կոյուղու խողովակ

		ՀՀ Կոտայքի մարզ, Չարենցավան համայնք, գ. Բջնի, 12-րդ փողոց, <<Բջնիի Հովհաննես Թումանյանի անվան միջնակարգ դպրոց>> ՊՈԱԿ	ՊԱՏՎԵՐ 10/26		
ՆԳԾ	Ե. ԱՎԱԳՅԱՆ				
Գլխ.մասն	Գ.Ղազարյան	Արտաքին կոյուղագծի վերականգնում	փուլ	թերթ	թերթեր
Ճգետ	Դ.Բեժանյանց		ԱՆ	ՋԿ-1	7
		Ընդհանուր տվյալներ	<<ՍԵՅՍՄԱՆԿՏԱՆԳՈՒԹՅՈՒՆ>> ՍՊԸ		

ԳԼԽԱՎՈՐ ՀԱՏԱԿԱԳԻԾ
Մ 1:300

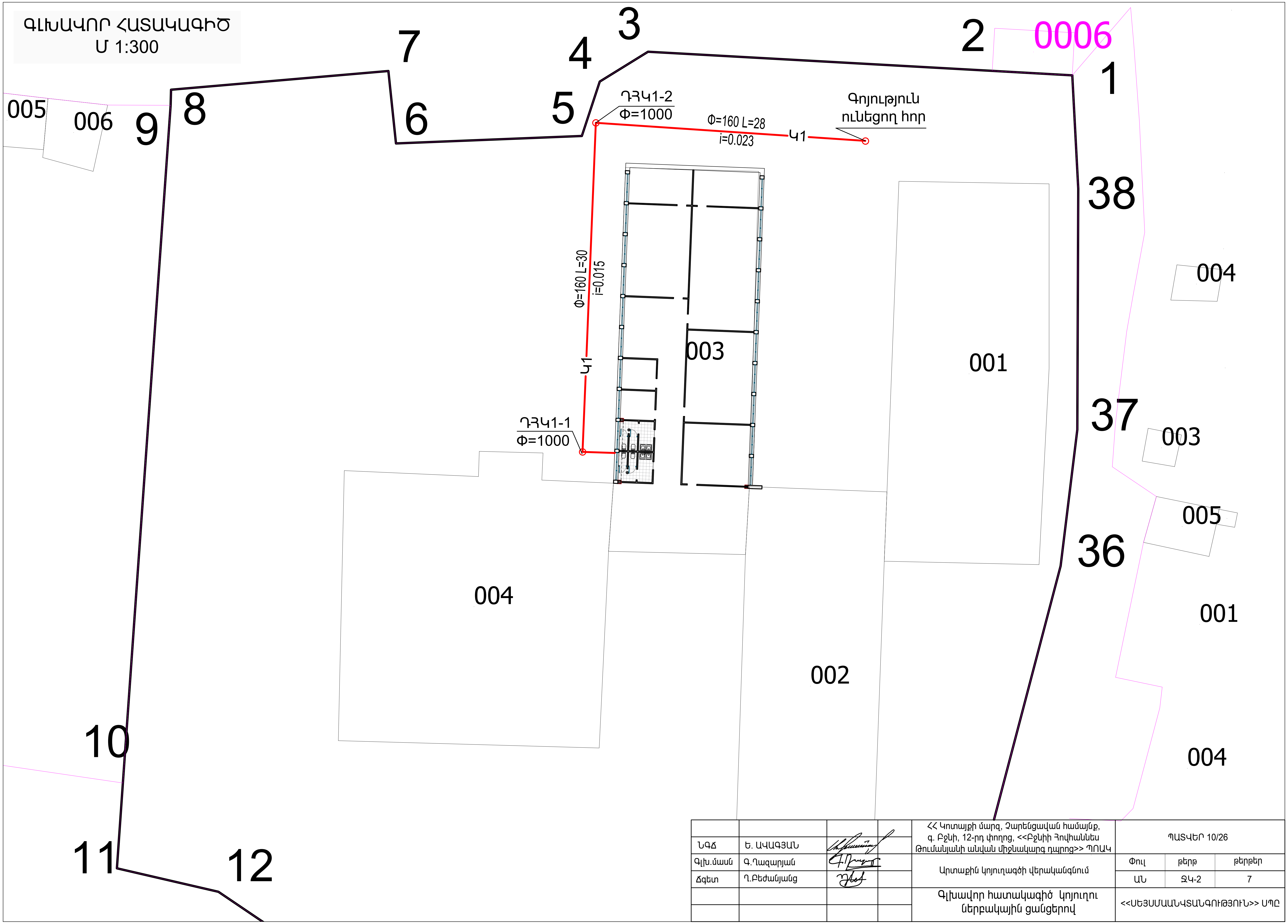

				ՀՀ Կոտայքի մարզ, Չարենցավան համայնք, գ. Բջնի, 12-րդ փողոց, <<Բջնիի Յովհաննես Թումանյանի անվան միջնակարգ դպրոց>> ՊՈԱԿ	ՊԱՏՎԵՐ 10/26		
ՆԳՃ	Ե. ԱՎԱԳՅԱՆ						
Գլխ.մասն	Գ.Ղազարյան			Արտաքին կոյուղագծի վերականգնում	Փուլ	թերթ	թերթեր
Ճգետ	Ղ.Բեժանյանց				ԱՆ	ՋԿ-2	7
				Գլխավոր հատակագիծ կոյուղու ներքակային ցանցերով	<<ՍԵՅՍՄԱՆՎՏԱՆԳՈՒԹՅՈՒՆ>> ՍՊԸ		

ԿՈՅՈՒՂԱԳԾԻ ԵՐԿԱՅՆԱԿԱՆ ԿՏՐՎԱԾՔ

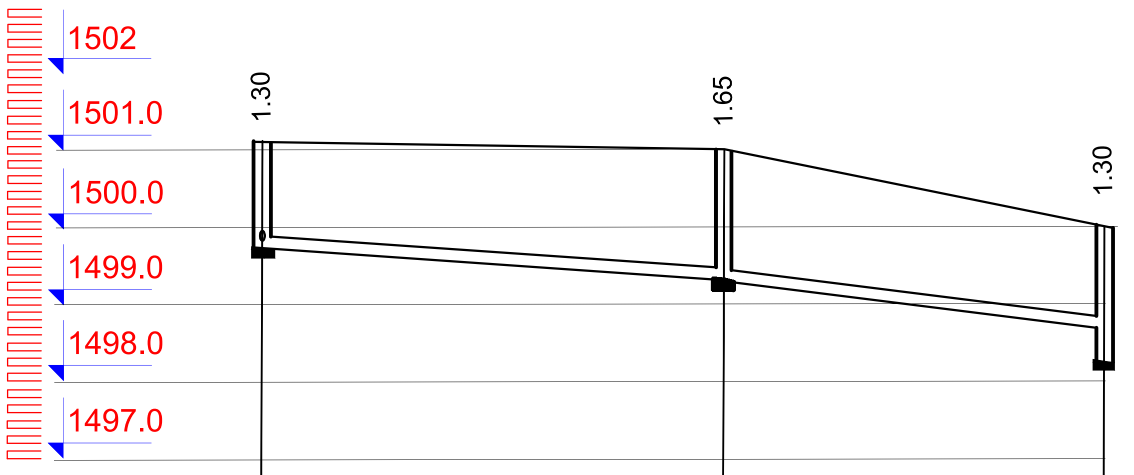

ՄԱՍՇՏԱԲ

Ուղղաձիգ 1 100

Հորիզոնական 1 500

Խողովակի կամ առվակի նիշը	1499.8	1499.35	1498.7
Հողի նախագծային նիշը			
Հողի բնական նիշը	1501.1	1501.0	1500.
Խողովակի նյութը և տրամագիծը	Պոլիէթիլենային ծալքավոր, երկշերտ, լայնուկավոր խողովակներ $Փ_ն$=160		
Խողովակի հիմնատակ	Ավազի նախապատրաստական շերտ h=10սմ		
թեքություն / Երկարություն	0.015 / 30.0	0.023 / 28.0	
Հորերի համարները	ԴՀ-1	ԴՀ-2	ԴՀ-3
Հորերի հեռավորությունը	30.0	28.0	
Ծրագծի հատակագիծ	Կ1	Կ1	

ԽՐԱՄՈՒՂՈՒ ԿՏՐՎԱԾՔ

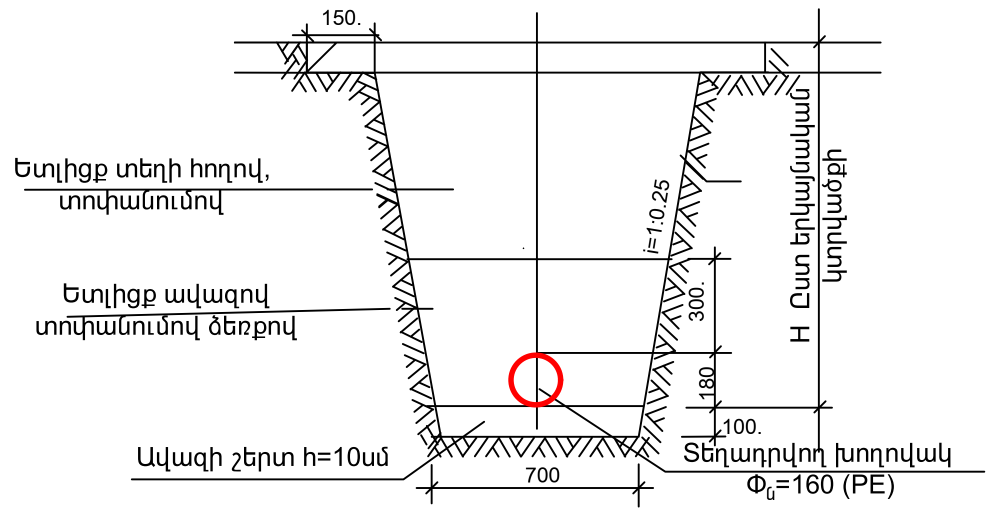

		ՀՀ Կոտայքի մարզ, Չարենցավան համայնք, գ. Բջնի, 12-րդ փողոց, <<Բջնիի Հովհաննես Թումանյանի անվան միջնակարգ դպրոց>> ՊՈԱԿ	ՊԱՏՎԵՐ 10/26
ՆԳԾ	Ե. ԱՎԱԳՅԱՆ	Արտաքին կոյուղագծի վերականգնում	փուլ: ԱՆ; թերթ: ՋԿ-3; թերթեր: 7
Գլխ.մասն	Գ.Ղազարյան		
Ճգետ	Դ.Բեժանյանց		
		Կոյուղագծի երկայնական կտրվածք	<<ՍԵՅՍՄԱՆՎՏԱՆԳՈՒԹՅՈՒՆ>> ՍՊԸ

ԿՏՐՎԱԾՔ 2-2

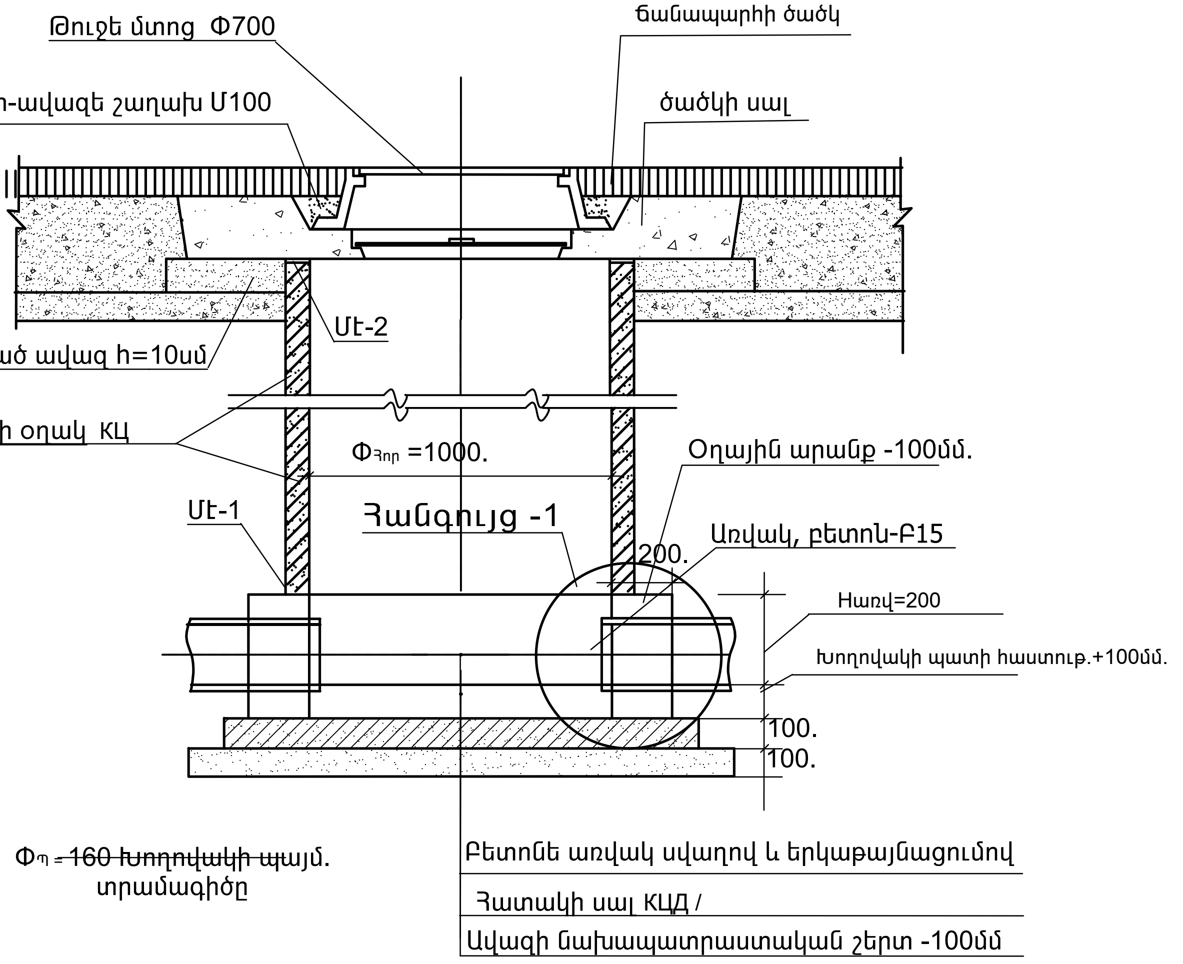

ԿՏՐՎԱԾՔ 1-1

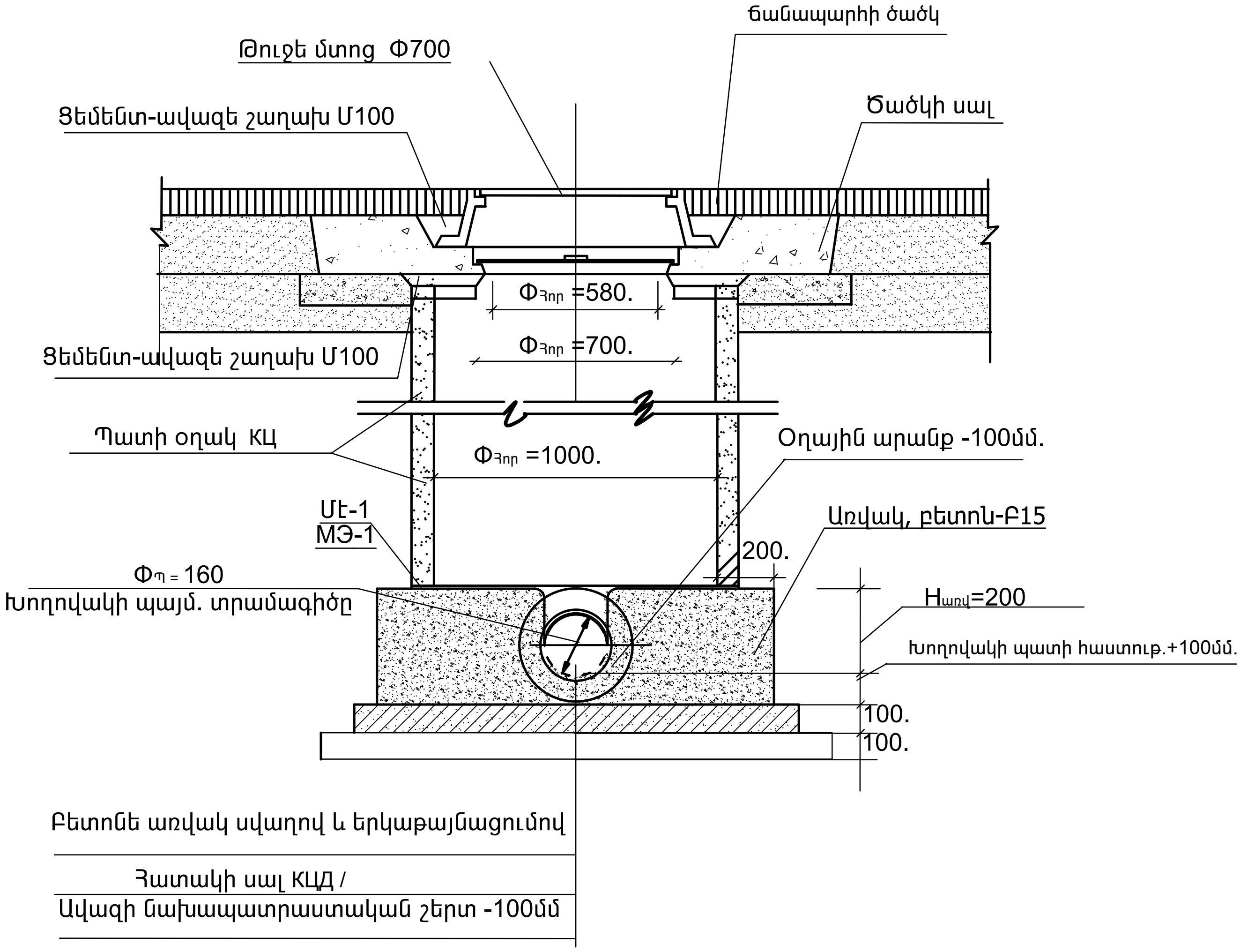

Հանգույց « 1 »
узел

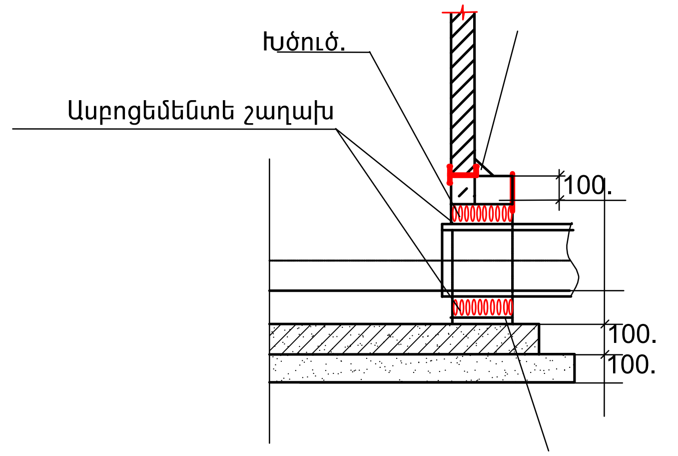

Կոյուղու դիտահորերի կառուցվածք

ՆԳԾ	Ե. ԱՎԱԳՅԱՆ		ՀՀ Կոտայքի մարզ, Չարենցավան համայնք, գ. Բջնի, 12-րդ փողոց, <<Բջնիի Հովհաննես Թումանյանի անվան միջնակարգ դպրոց>> ՊՈԱԿ	ՊԱՏՎԵՐ 10/26
Գլխ.մասն	Գ.Ղազարյան		Արտաքին կոյուղագծի վերակառուցում	փուլ / թերթ / թերթեր
Ճգետ	Դ.Բեժանյանց			ԱՆ / ՋԿ-4 / 7
			Կոյուղու դիտահորերի կառուցվածք	<<ՍԵՅՍՄԱՍՆԱԿԱՆԳՈՒԹՅՈՒՆ>> ՍՊԸ

Գծային հոր

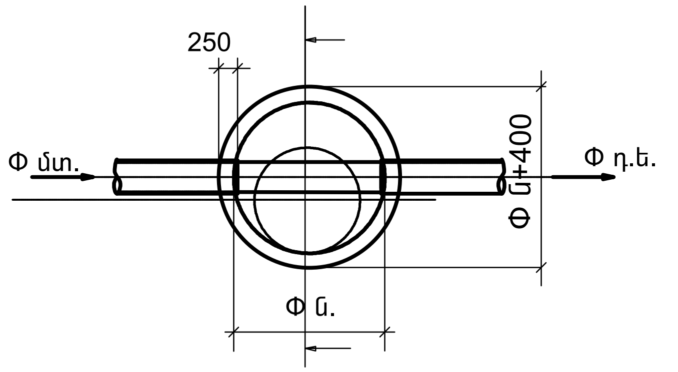

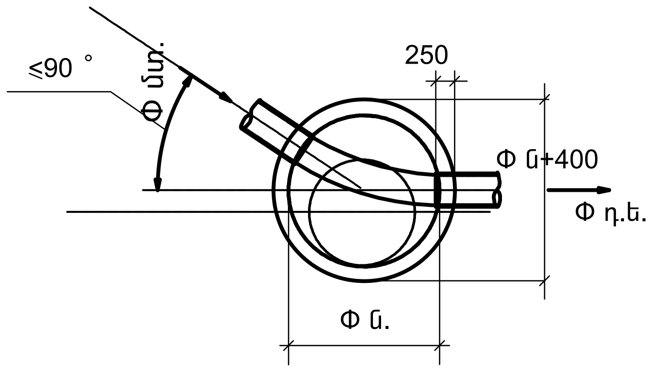

ՇՐՋԱԴԱՐՁԻ ՀՈՐ

ՀԱՆԳՈՒՑԱՅԻՆ ՀՈՐ
ԵՐԿՈՒ ՄԻԱՑՈՒՄՈՎ

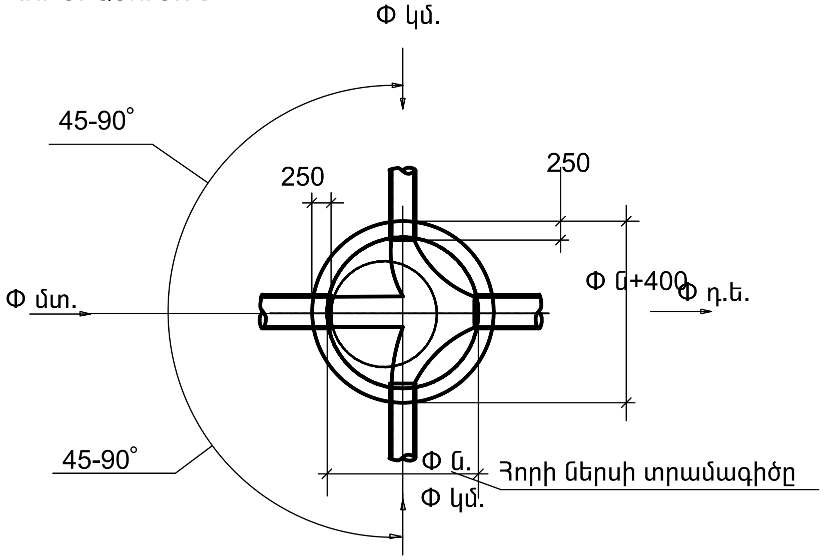

ՀԱՆԳՈՒՑԱՅԻՆ ՀՈՐ
ՄԵԿ ՄԻԱՑՈՒՄՈՎ

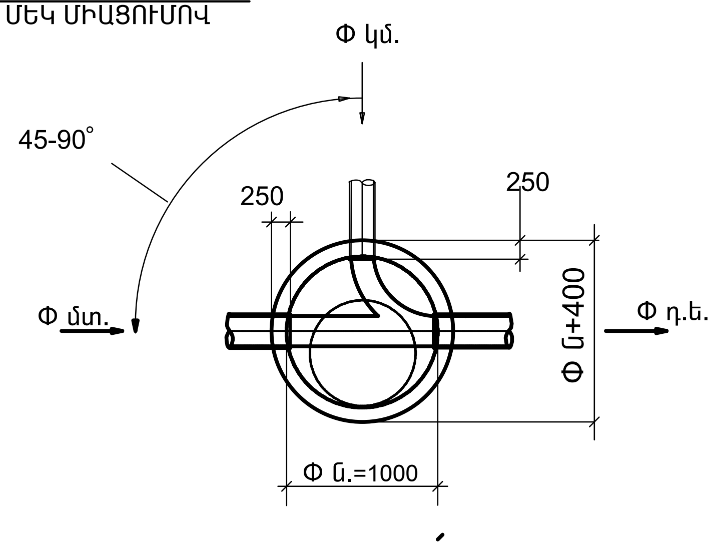

Անկման հոր

ԿՈՅՈՒՂՈՒ ՀՈՐԵՐՈՒՄ ԱՌՎԱԿՆԵՐԻ ՄԻԱՑՄԱՆ ՍԽԵՄԱՆԵՐ

				ՀՀ Կոտայքի մարզ, Չարենցավան համայնք, գ. Բջնի, 12-րդ փողոց, <<Բջնիի Հովհաննես Թումանյանի անվան միջնակարգ դպրոց>> ՊՈԱԿ	ՊԱՏՎԵՐ 10/26		
ՆԳԾ	Ե. ԱՎԱԳՅԱՆ			Արտաքին կոյուղագծի վերականգնում	փուլ	թերթ	թերթեր
Գլխ.մասն	Գ.Ղազարյան				ԱՆ	ՋԿ-5	7
Ճգետ	Դ.Բեժանյանց						
				Կոյուղու հորերում առվակների միացման սխեմաներ	<<ՍԵՅՍՄԱԱՆՎՏԱՆԳՈՒԹՅՈՒՆ>> ՍՊԸ		

ԿՏՐՎԱԾՔ 1-1

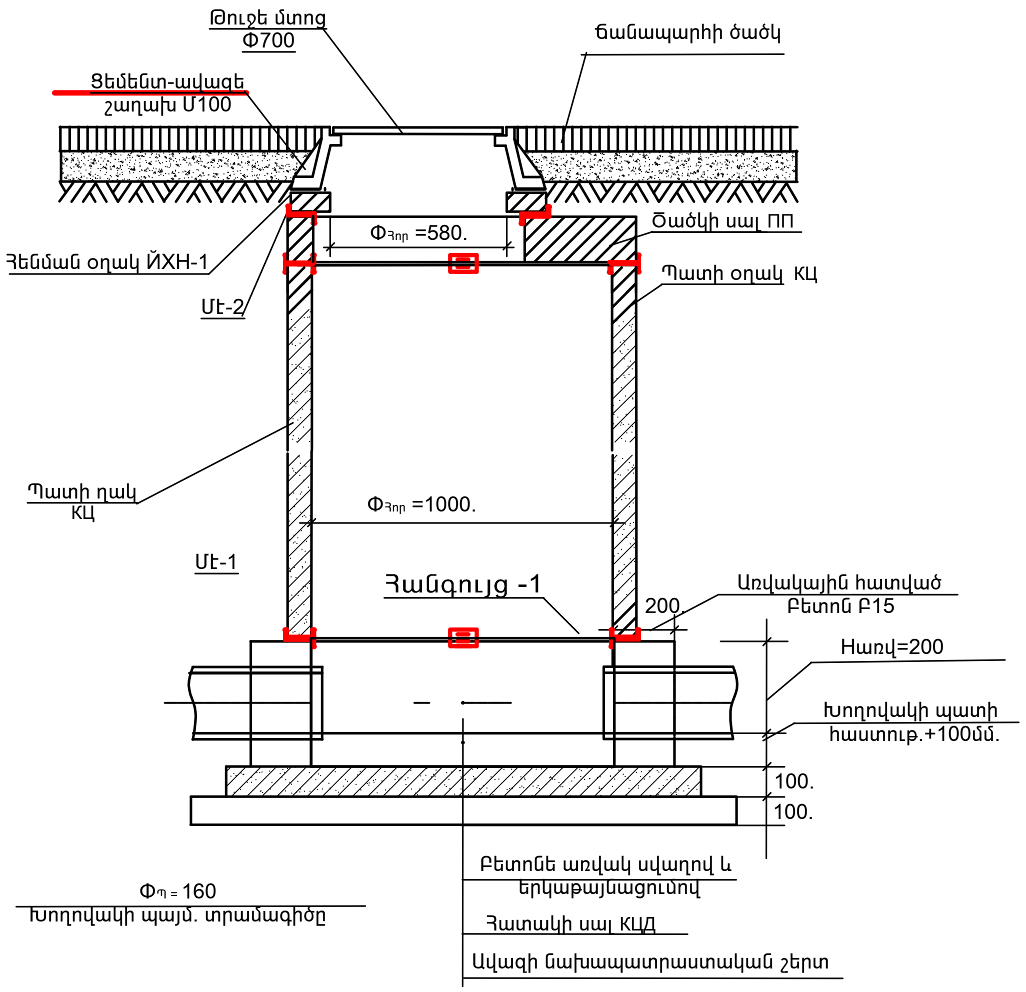

ՍԵՅՍՄԻԿ ԷԼԵՄԵՆՏՆԵՐ ՏԵՂԱԴՐՄԱՆ ՍԽԵՄԱ

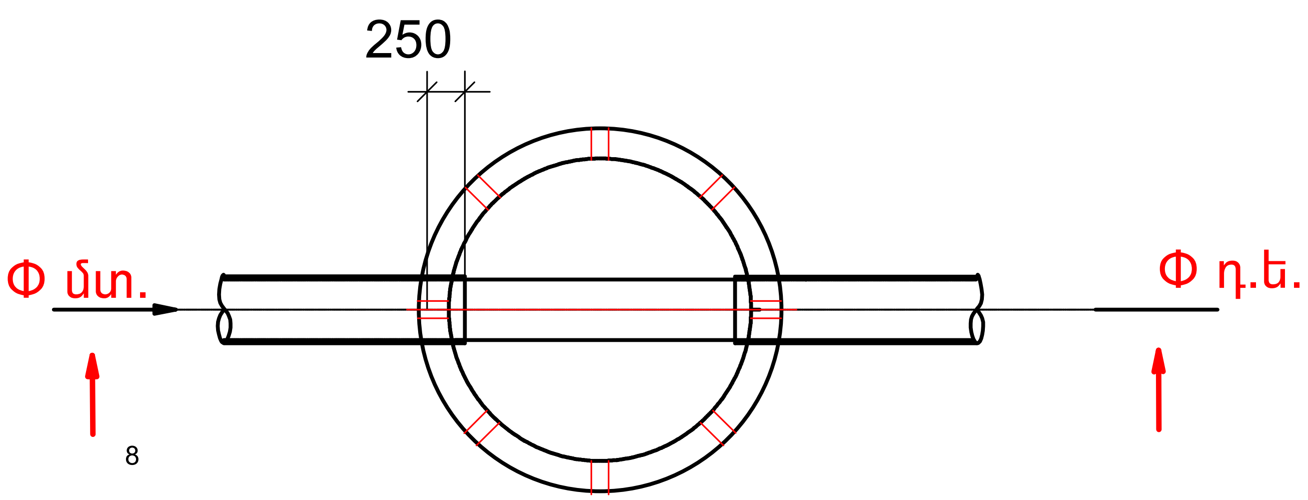

Մt-1

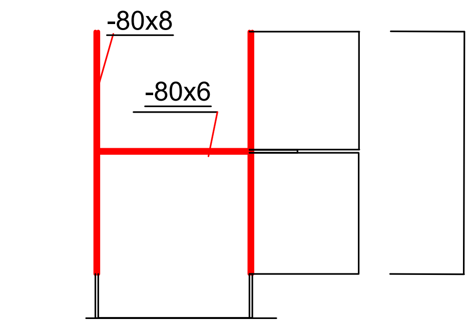

Մt-2

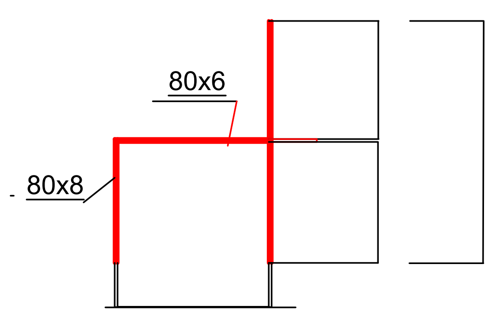

Մt-1

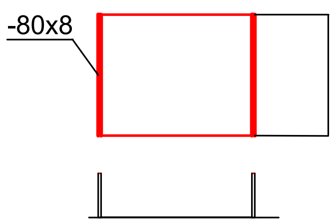

Մt-2

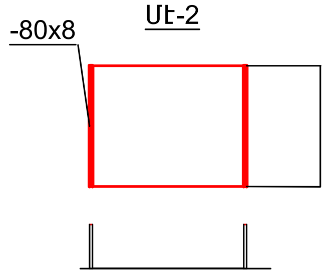

ԴԻՏԱՀՈՐԵՐԻ ՍԵՅՍՄԻԿ ԷԼԵՄԵՆՏՆԵՐԻ ՏԵՂԱԴՐՄԱՆ ՍԽԵՄԱՆԵՐ

			ՀՀ Կոտայքի մարզ, Չարենցավան համայնք, գ. Բջնի, 12-րդ փողոց, <<Բջնիի Հովհաննես Թումանյանի անվան միջնակարգ դպրոց>> ՊՈԱԿ	ՊԱՏՎԵՐ 10/26		
ՆԳԾ	Ե. ԱՎԱԳՅԱՆ					
Գլխ.մասն	Գ.Ղազարյան		Արտաքին կոյուղագծի վերականգնում	փուլ	թերթ	թերթեր
Ճգետ	Դ.Բեժանյանց			ԱՆ	ՋԿ-6	7
			Դիտահորերի սեյսմիկ էլեմենտների տեղադրման սխեմաներ	<<ՍԵՅՍՄԱԱՆԿՏԱՆԳՈՒԹՅՈՒՆ>> ՍՊԸ		

Հ/Հ N/N	Անվանումը	Չափ միավ	Քանակ	Ծանոթ
1	Խրամուղու քանդում 1.6 մ միջին խորությամբ, էքսկավատորով, 3-րդ կարգի գրունտում	մ^3	65.0	
2	Նույնը՝ ձեռքով	մ^3	5.0	
3	Նույնը՝ 4-րդ կարգի գրունտում	մ^3	36.0	
4	Նույնը՝ ձեռքով	մ^3	4.0	
5	Ավազի նախապատ. շերտ 10 սմ	մ^3	4.5	
6	Խրամուղու ետլիցք ավազով, ձեռքով, տոփանումով	մ^3	22.0	
7	Նույնը՝ մեխանիզմով, տեղի փափուկ հողով	մ^3	78.0	
8	Կոյուղու պոլիէթիլենային, ծալքավոր, երկշերտ, լայնուկավոր խողովակների տեղադրում խրամուղում՝ $Φ_{ն}$ =160, SN-8	գծմ	58.0	
9	Նույնը՝ $Φ_{ն}$ =110 SN-8	գծմ	3.0	
10	Կոյուղու կլոր դիտահորերի կառուցում կլոր Ե/բետոնե էլեմենտներով՝ Φ=1000մմ	հատ/մ^3	2/2.6	
11	Խողովակաշարի փորձարկում	գծմ	61.0	
12	Հորերի հիդրոմեկուսացում ներսից	մ^2	7.0	
13	Հորերի հավաքման մետաղական տարրեր	կգ	64.0	
14	Մետաղական աստիճան	կգ	15.0	
15	Հորի ներսի մետաղական մասերի ներկում հակակոռոզիոն ներկով 2 անգամ	կգ	79.0	
16	Կոյուղու թուջե մտոց Φ=700	հատ	2	
17	Ավելորդ հողի տեղափոխում	մ^3	32.0	
18	Պողպատե պատյան DN520x6 L=30սմ	հատ/ գծմ	5/1.5	
19	Հորում պատյանի և խողովակի արանքի փակում էլաստիկ ,ջրանթափաց նյութով	մ^3	0.24	

ՆԳՃ	Ե. ԱՎԱԳՅԱՆ	ՀՀ Կոտայքի մարզ, Չարենցավան համայնք, գ. Բջնի, 12-րդ փողոց, <<Բջնիի Հովհաննես Թումանյանի անվան միջնակարգ դպրոց>> ՊՈԱԿ	ՊԱՏՎԵՐ 10/26
Գլխ.մասն	Գ.Ղազարյան	Արտաքին կոյուղագծի վերականգնում	փուլ: ԱՆ; թերթ: ՋԿ-7; թերթեր: 7
Ճգետ	Դ.Բեժանյանց		
		Ծավալաթերթ; ներբակային կոյուղի	<<ՍԵՅՍՄԱՆԿՏԱՆԳՈՒԹՅՈՒՆ>> ՍՊԸ